ВА04-35Про

7001101...44

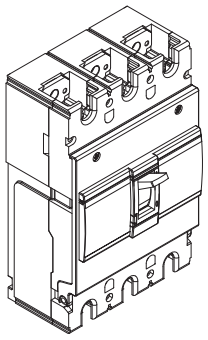

Эксплуатация автоматических выключателей должна производиться в соответствии с правилами технической эксплуатации установок потребителей и правилами техники безопасности при эксплуатации электроустановок потребителей.
Комплектацию и установку автоматических выключателей должен выполнять только квалифицированный электротехнический персонал.
ОАО «Контактор» не несет ответственности за неправильную установку и эксплуатацию, которое может привести к возникновению пожара или поражению электрическим током.
Перед началом установки необходимо внимательно ознакомиться с данной инструкцией, а также, соблюдать требования, касающиеся места установки изделия.

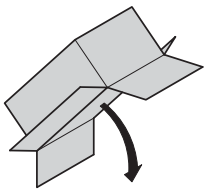

Комплектность

A	4 шт.
B	6 шт.
C	2 шт.

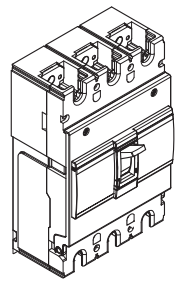

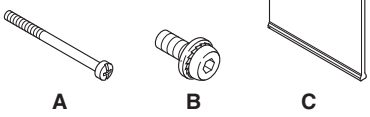

ТЕСТ

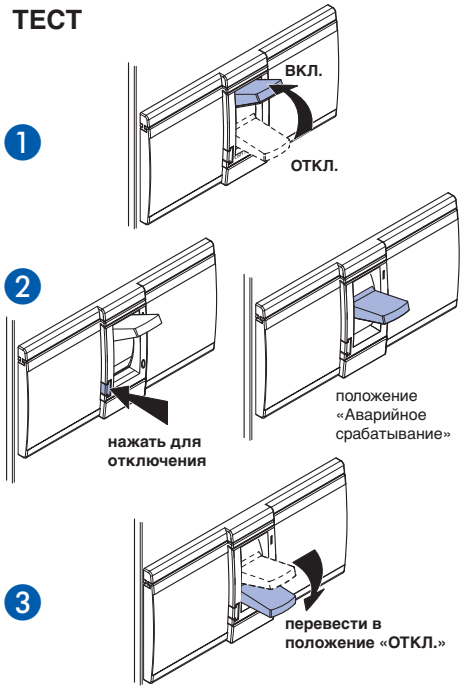

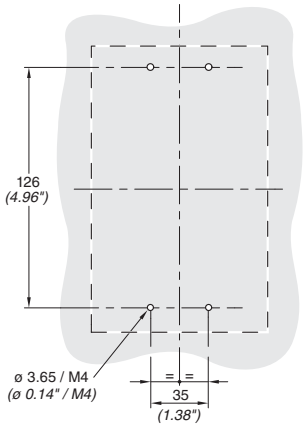

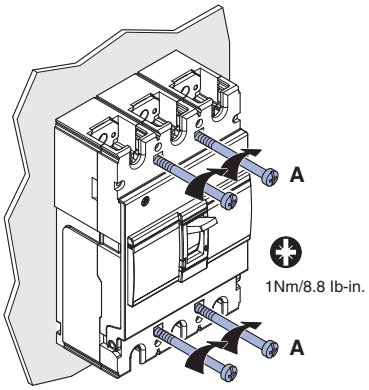

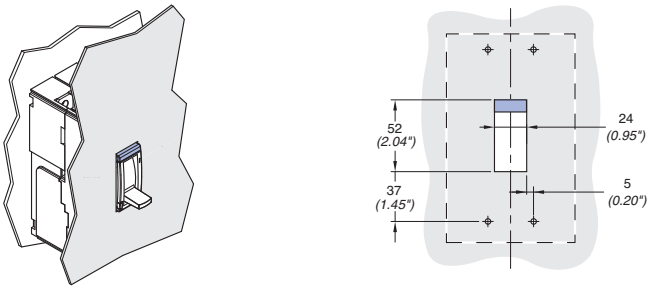

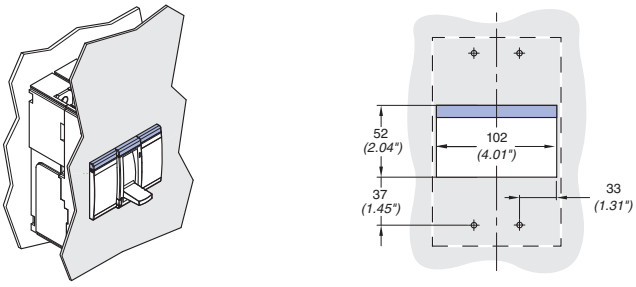

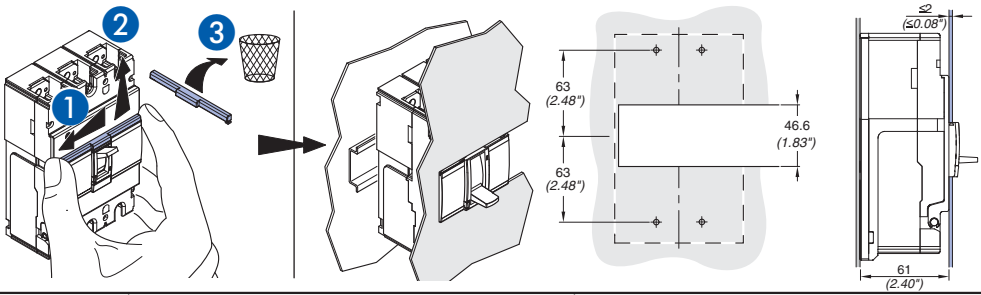

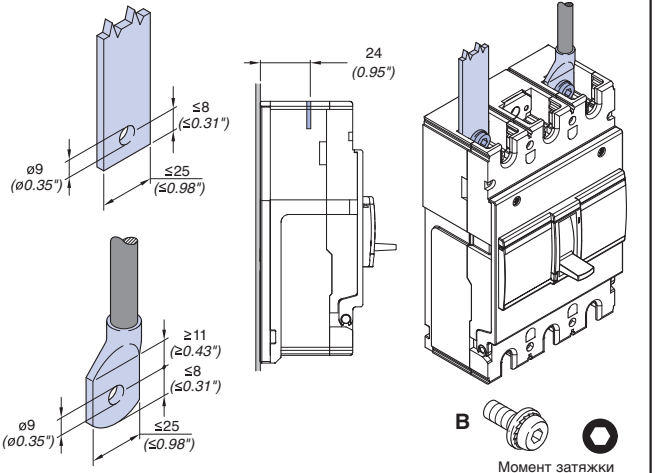

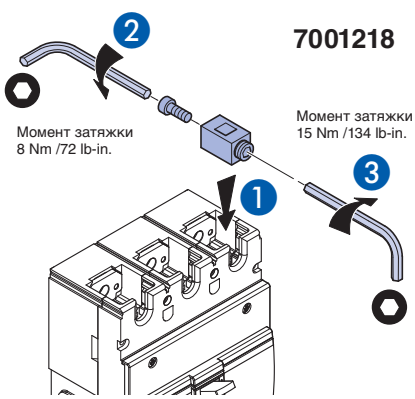

7001218

ВА04-35Про	
Гибкий проводник	**Жесткий проводник**
35 ⟶ 120 mm²	35 ⟶ 150 mm²
#2 ⟶ 250 MCM	#2 ⟶ 300 MCM

25 mm (0.98")

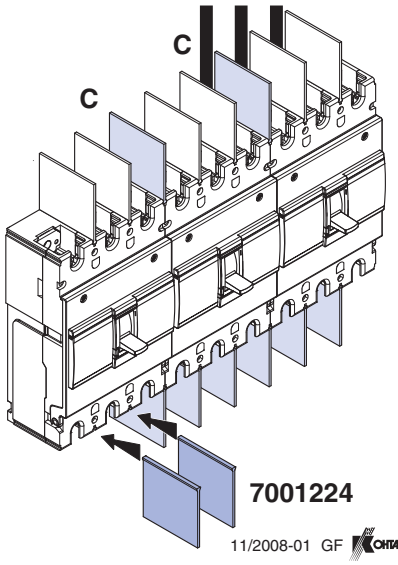

7001224

Y3207A
11/2008-01 GF

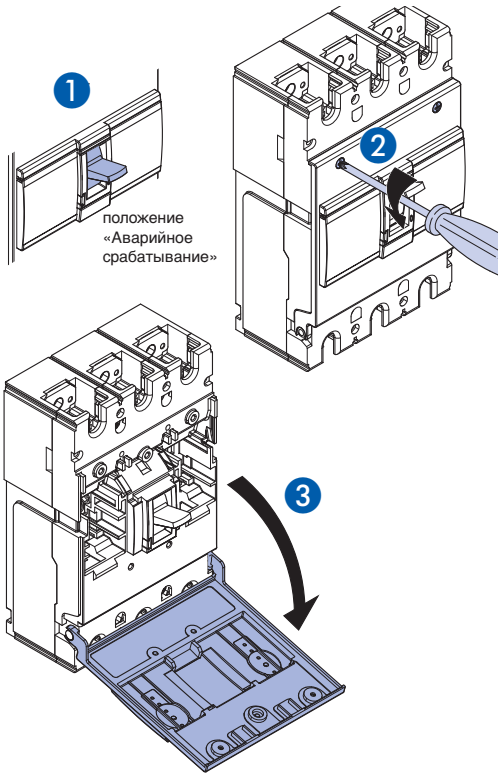

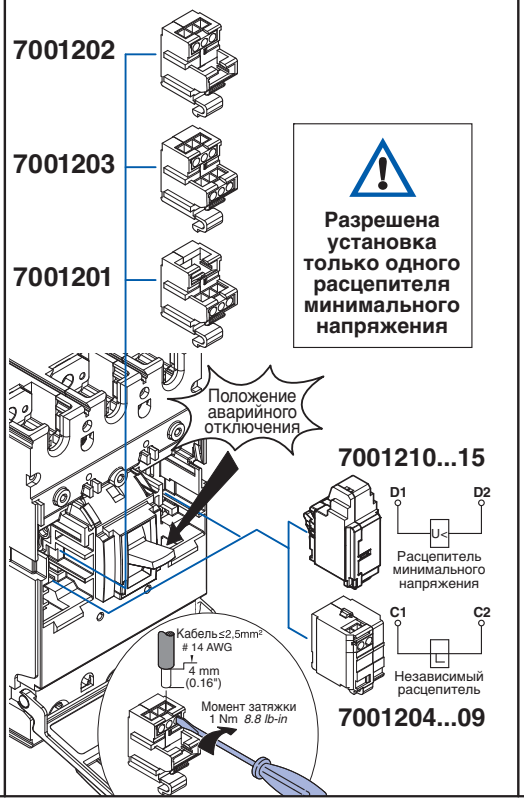

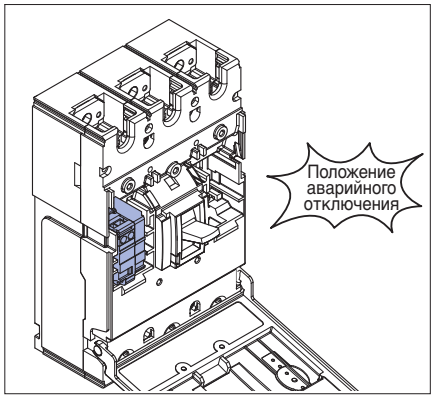

	Положение аварийного отключения	
7001202	54 — 51 / 52	Контакт сигнализации
7001203	14 — 11 / 12; 54 — 51 / 52	Комбинированный контакт с функцией сигнала аварии (вспомогательный контакт+контакт сигнализации)
7001201	14 — 11 / 12	Вспомогательный контакт

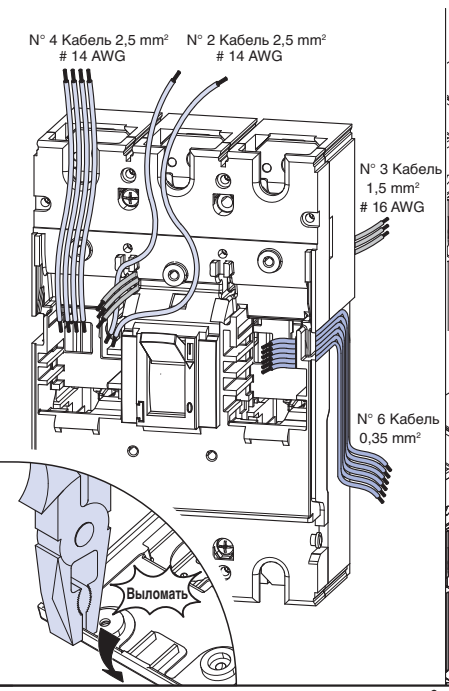

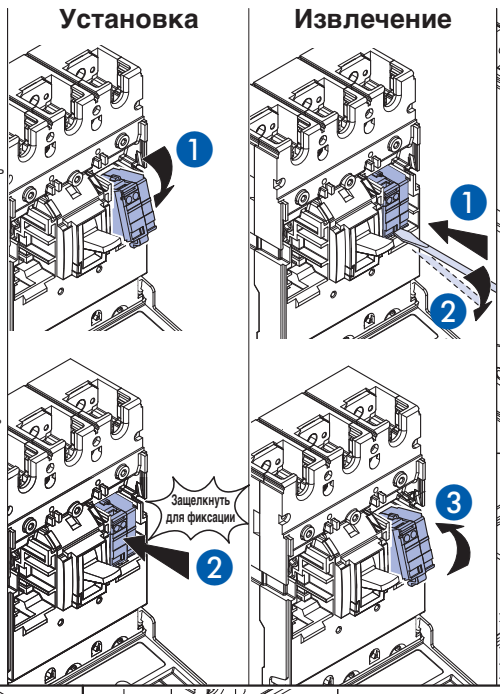

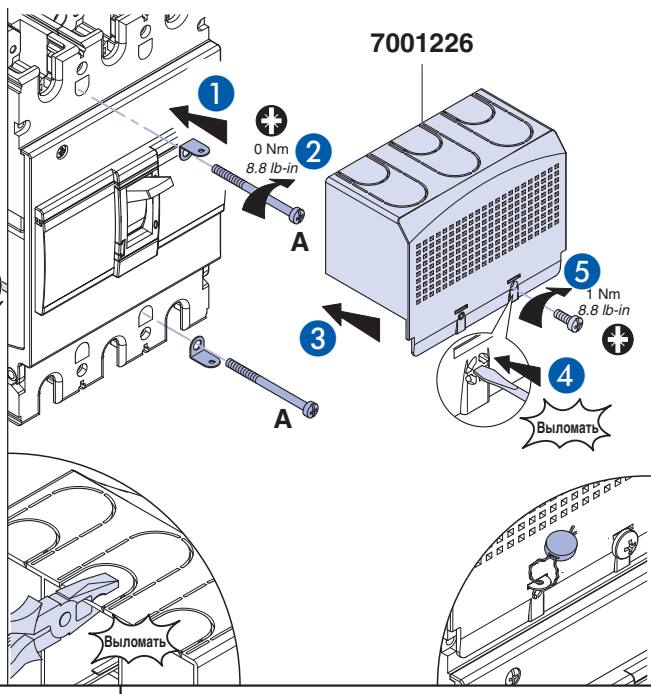

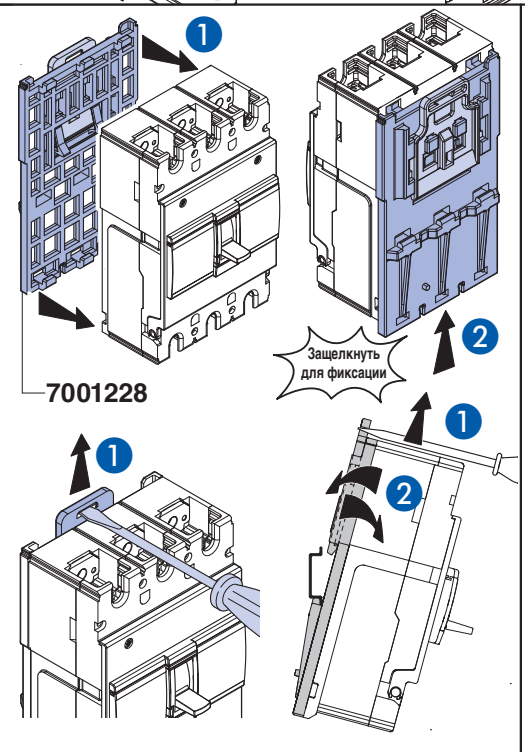

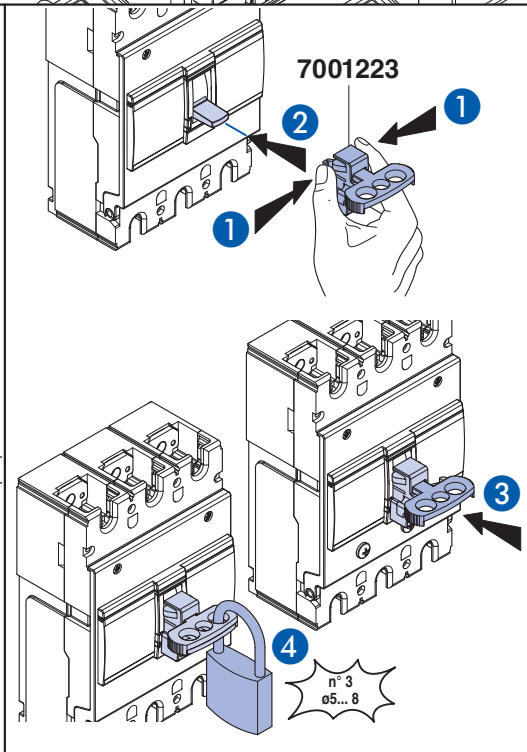

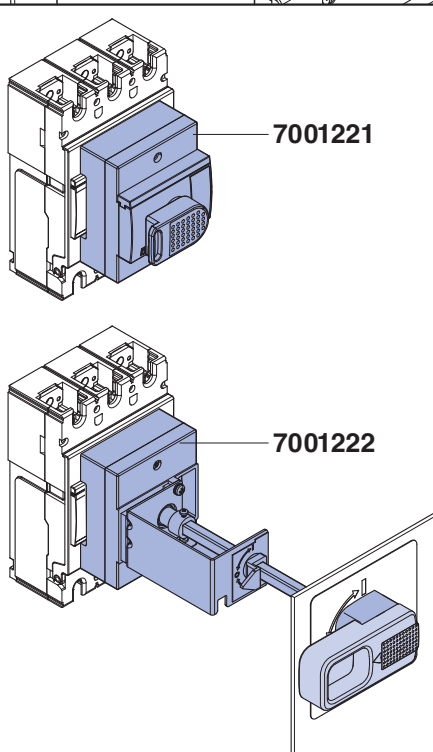

Дистанционный автоматический привод

Аксессуары

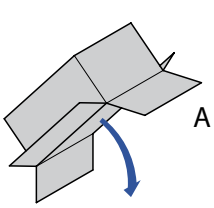

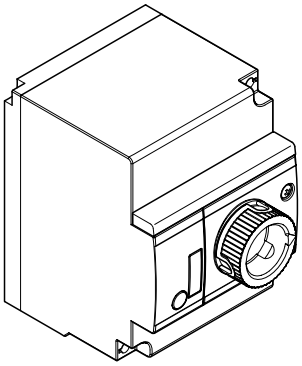

А	1
Б	1
В	3
Г	2
Д	1
Е	1
Ж	1
З	1
И	1

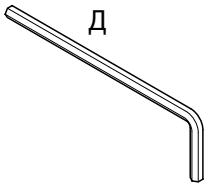

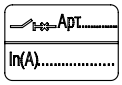

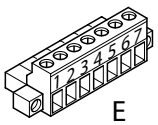

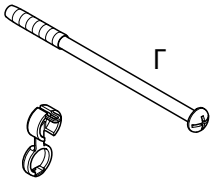

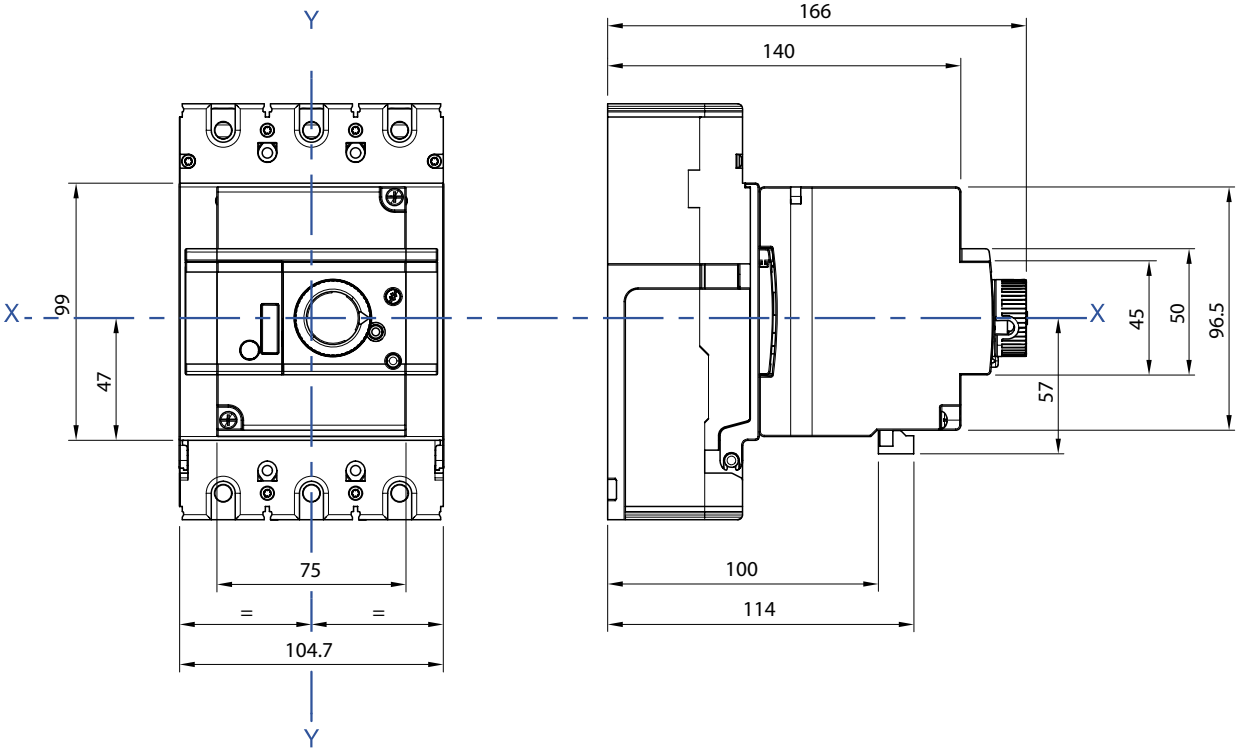

Y3166A

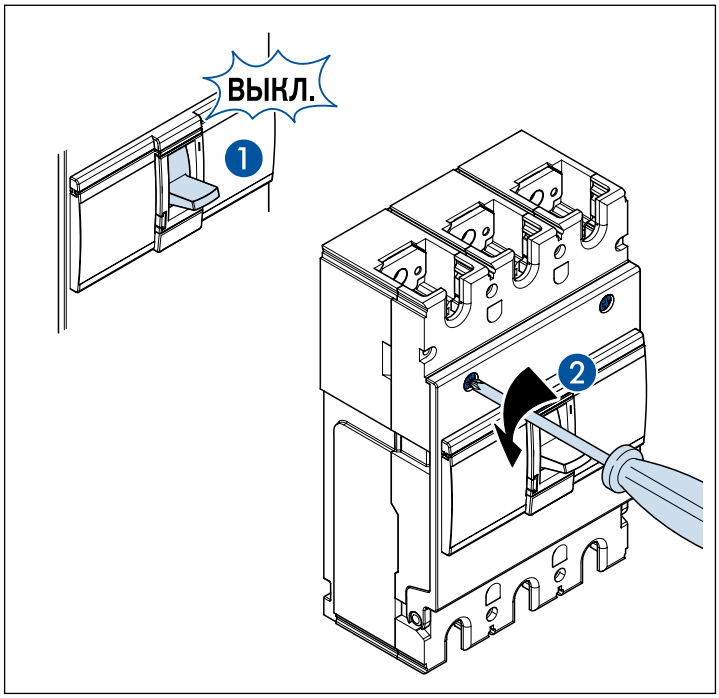
ВЫКЛ.
1
2

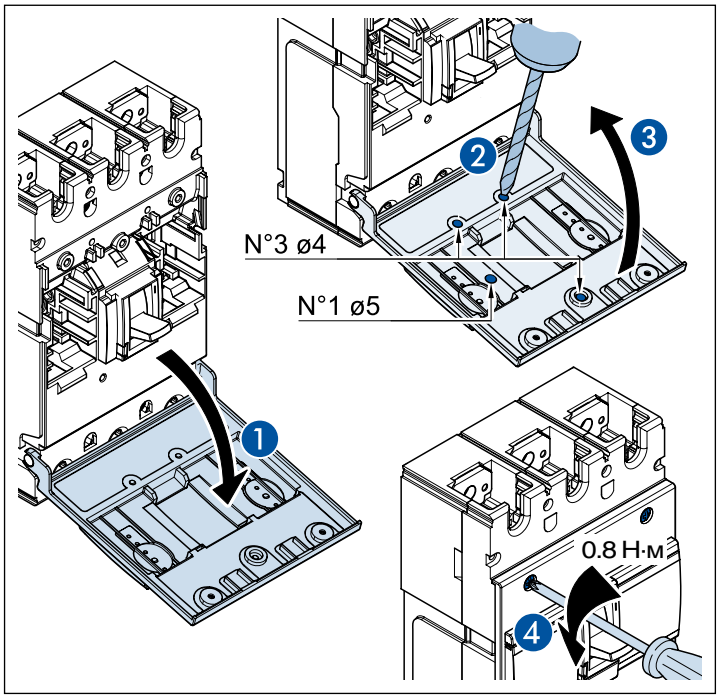
N°3 ø4
N°1 ø5
1
2
3
0.8 Н·м
4

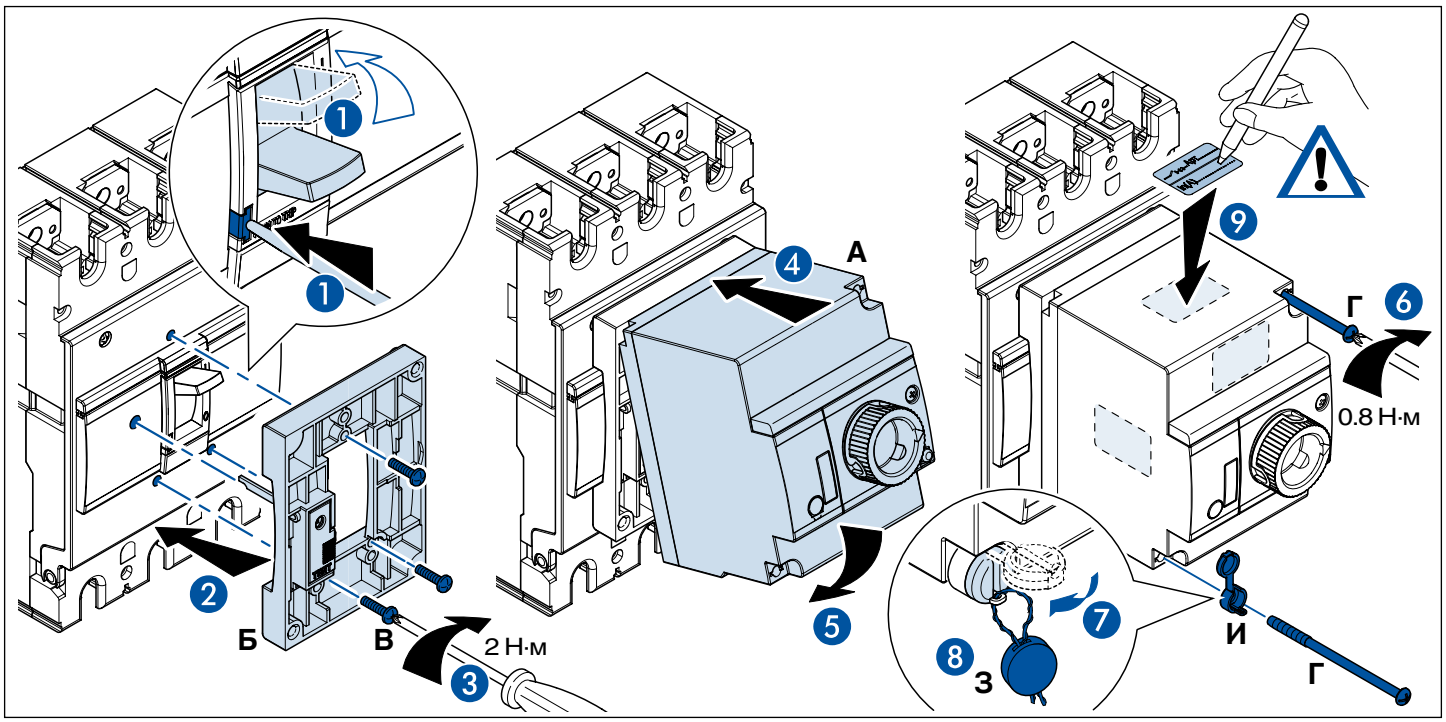
1
1
2
Б
В
2 Н·м
3
4
А
5
9
Г
6
0.8 Н·м
7
8
З
И
Г

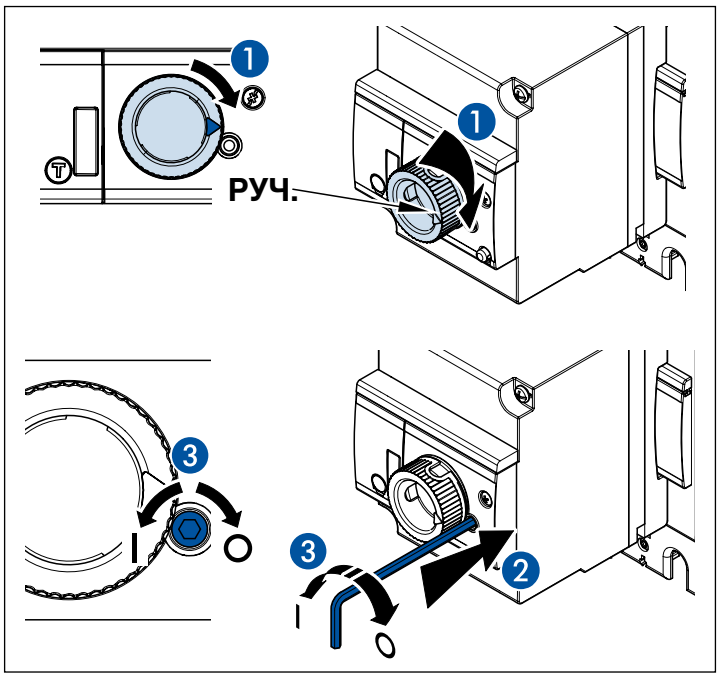
1
1
РУЧ.
3
3
2
I
O

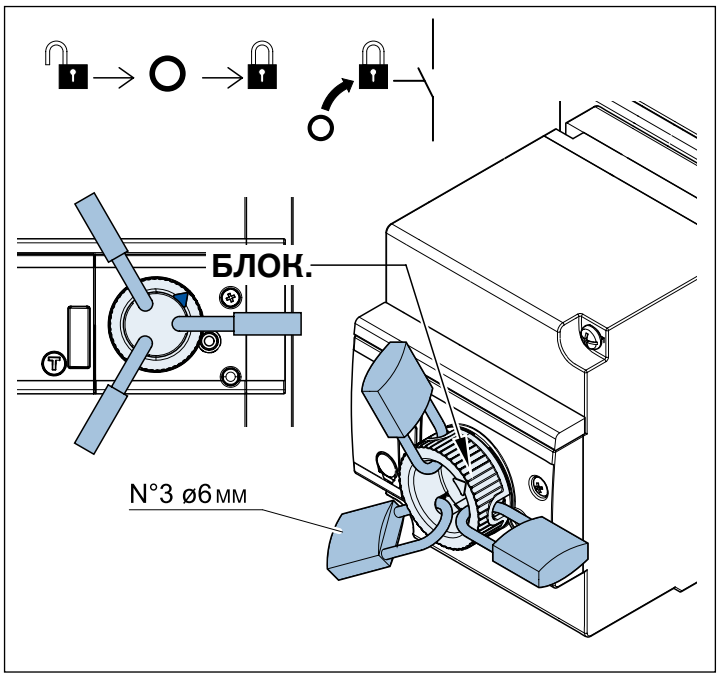
БЛОК.
N°3 ø6 мм

Подключение кабелей

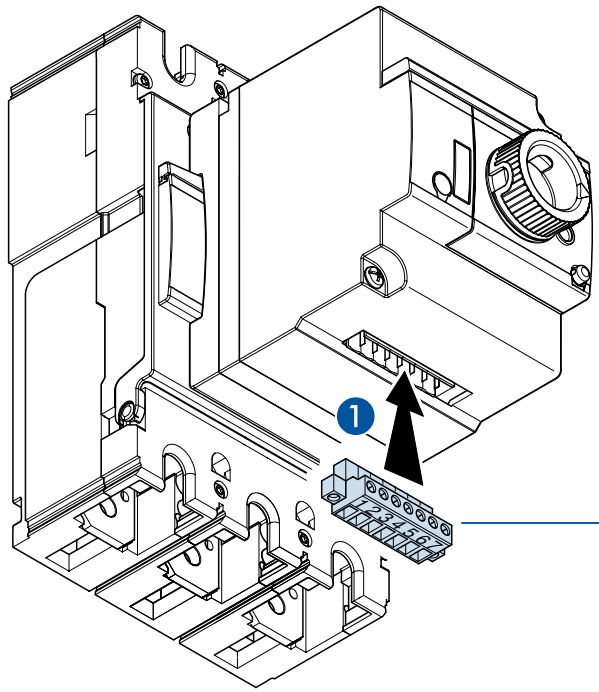

Сечение присоединяемых проводников – не более 1,5 mm²

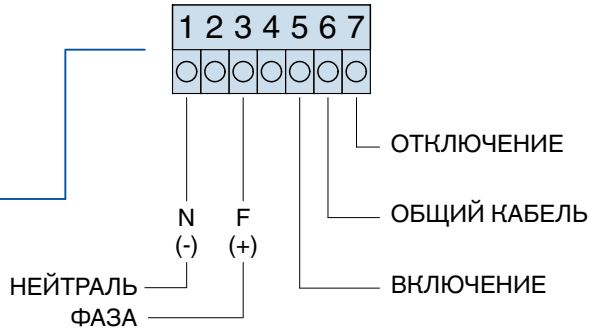

описание

a	Блок управления	**1 - 7**	Контакты подключения питания и управления электрическим приводом
b	Контакты для включения реверса	**S1**	Кнопка включения
c	Моторы	**S2**	Кнопка отключения
d	Переключатель на ручное управление (использование электрического привода невозможно)	**TI**	Регулировка времени переключения 3 мс

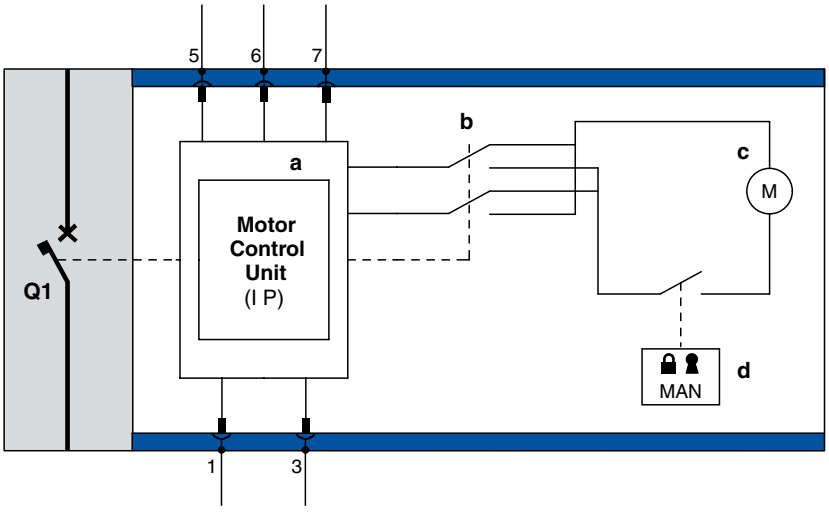

Регулировка реле мгновенного отключения

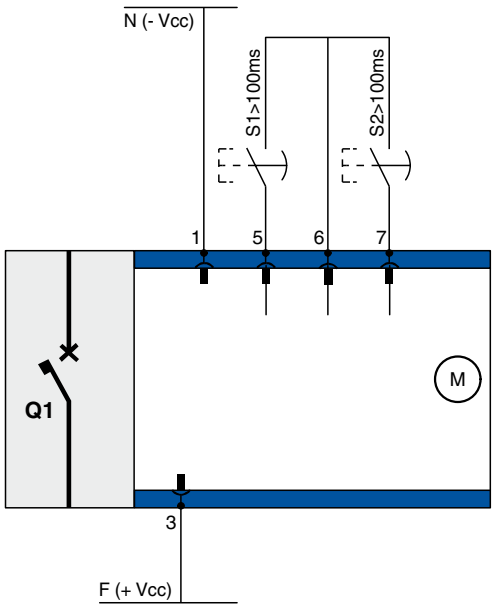

Постоянный силовой контакт

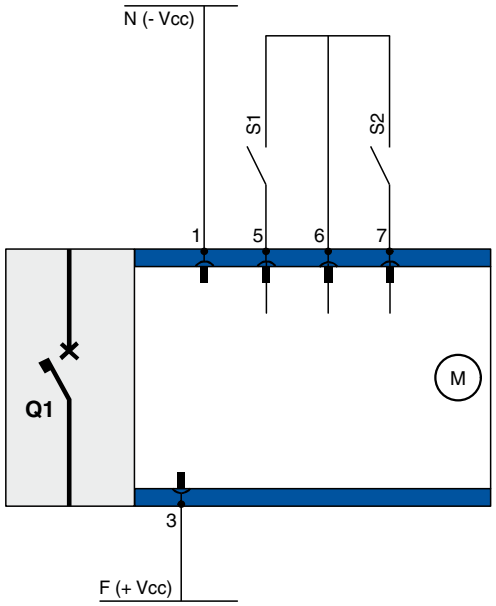

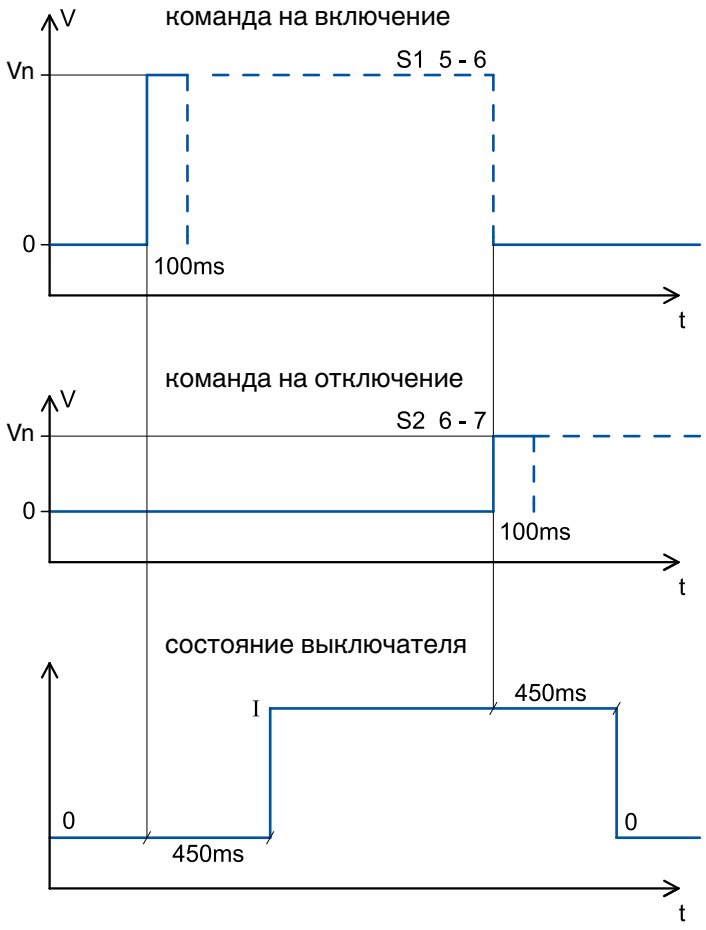

Схема подключения моторного привода

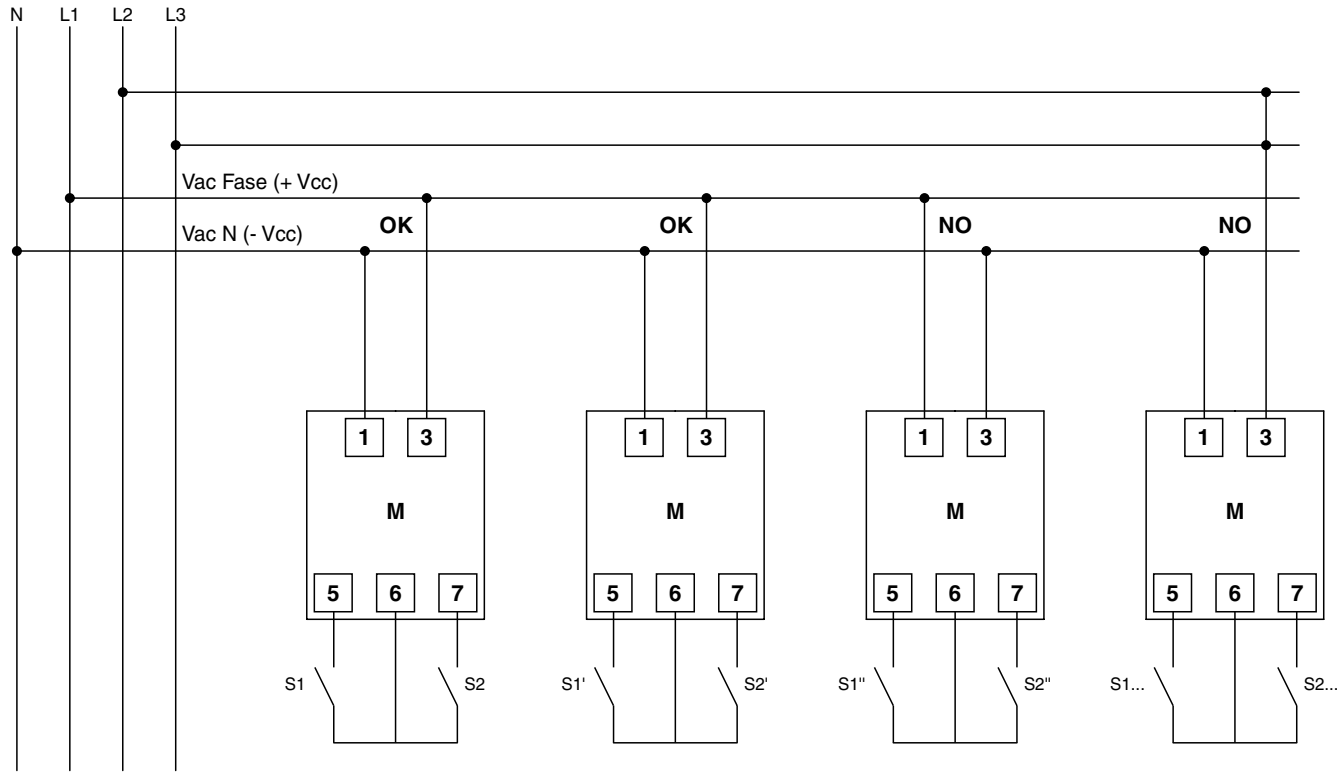

Рабочая потребляемая мощность Vn (V)	Максимальное значение ~/=
24	80W
48	80W
110	80W
230	80W

	Время переключения (TI)	Время срабатывания I/0 0/I
Vn (V)	~/= (мс)	~/= (мс)
24	0	450
48	0	450
110	0	450
230	0	450

ВА04-35Про

7001101...44

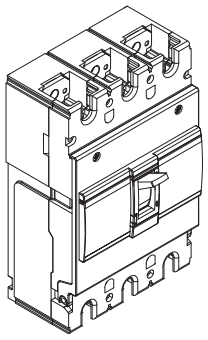

Эксплуатация автоматических выключателей должна производиться в соответствии с правилами технической эксплуатации установок потребителей и правилами техники безопасности при эксплуатации электроустановок потребителей.
Комплектацию и установку автоматических выключателей должен выполнять только квалифицированный электротехнический персонал.
ОАО «Контактор» не несет ответственности за неправильную установку и эксплуатацию, которое может привести к возникновению пожара или поражению электрическим током.
Перед началом установки необходимо внимательно ознакомиться с данной инструкцией, а также, соблюдать требования, касающиеся места установки изделия.

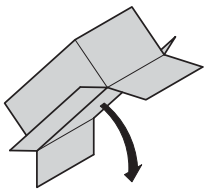

Комплектность

A	4 шт.
B	6 шт.
C	2 шт.

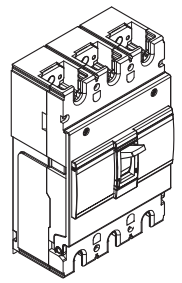

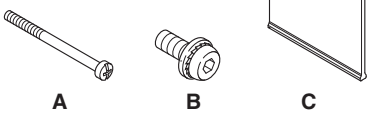

ТЕСТ

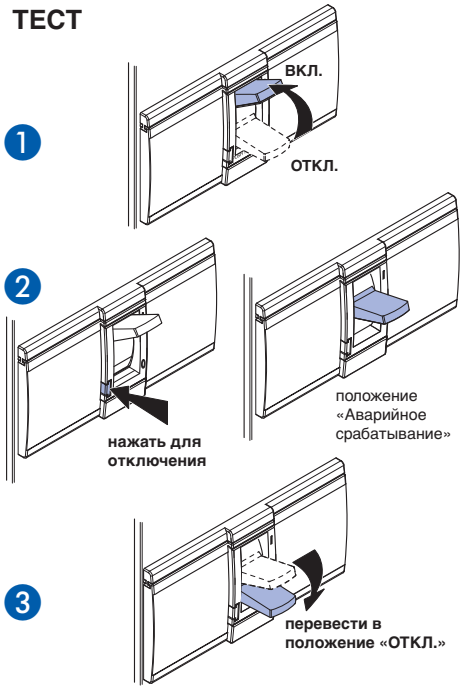

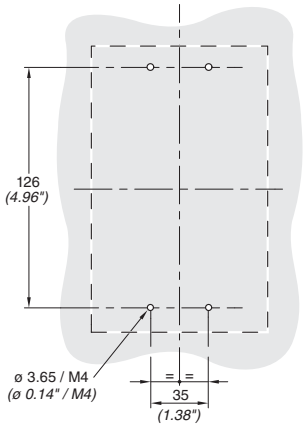

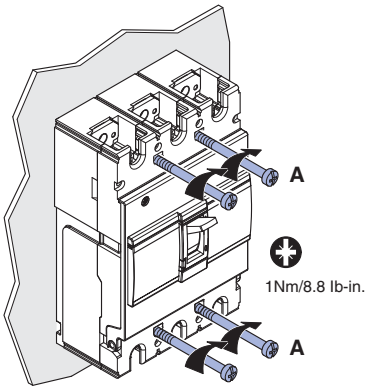

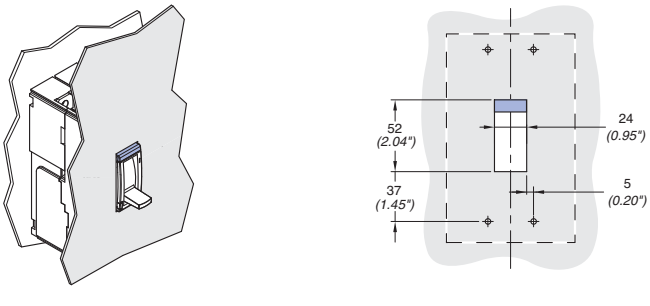

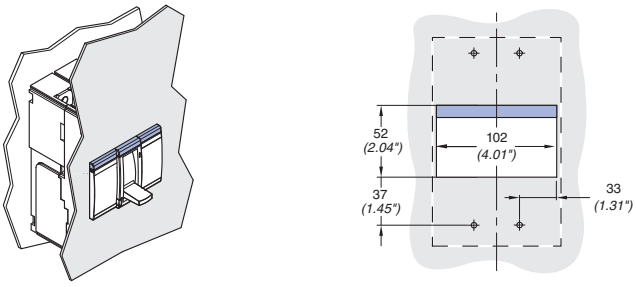

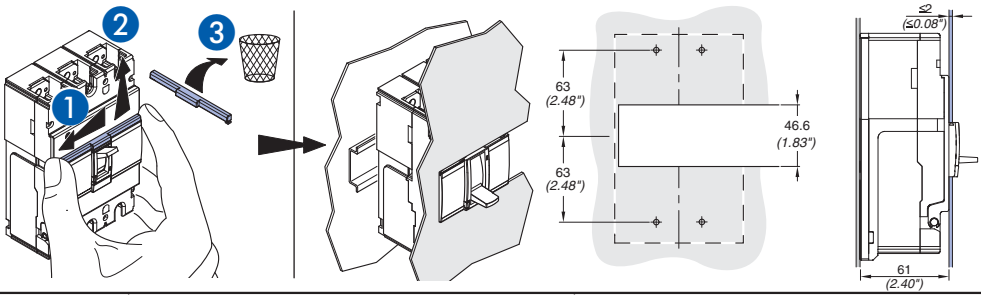

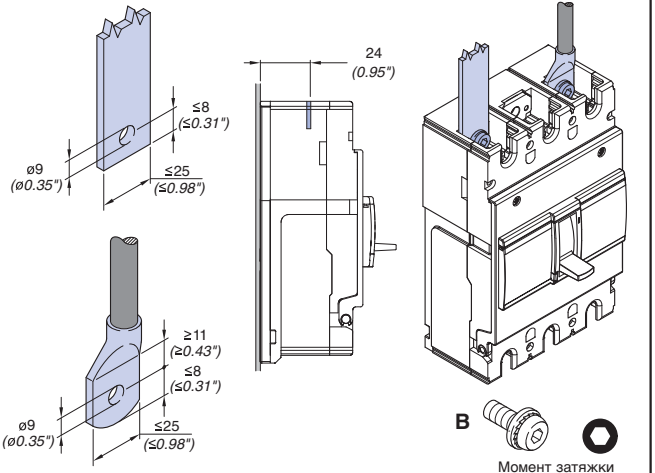

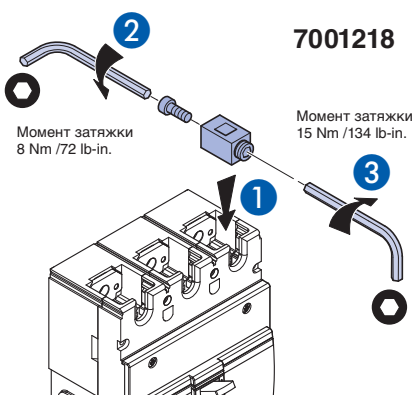

7001218

ВА04-35Про	
Гибкий проводник	**Жесткий проводник**
35 ⟶ 120 mm²	35 ⟶ 150 mm²
#2 ⟶ 250 MCM	#2 ⟶ 300 MCM

25 mm (0.98")

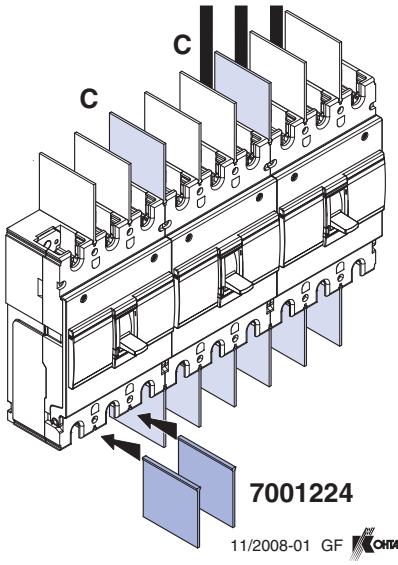

7001224

Y3207A
11/2008-01 GF

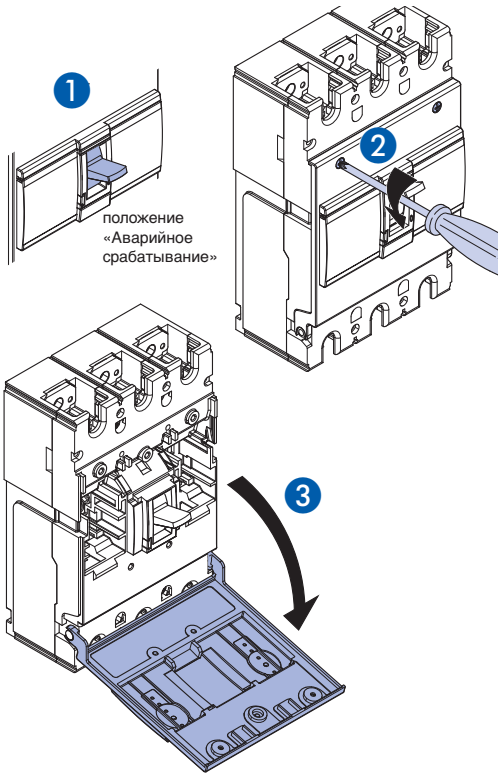

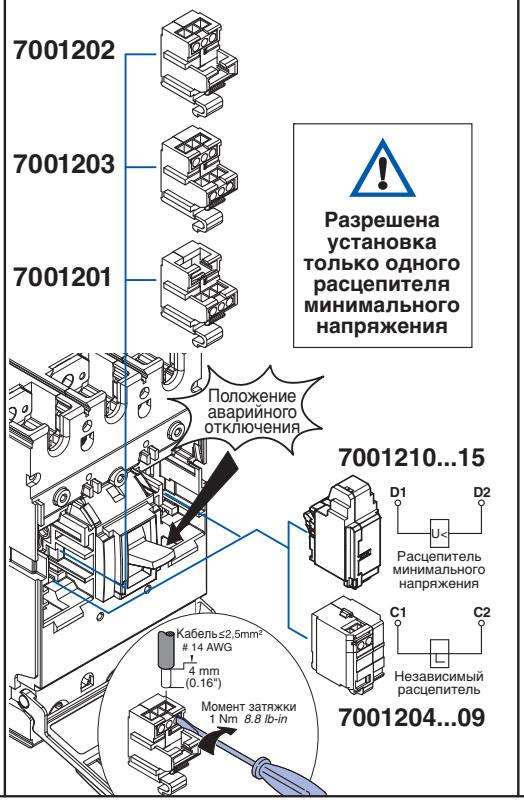

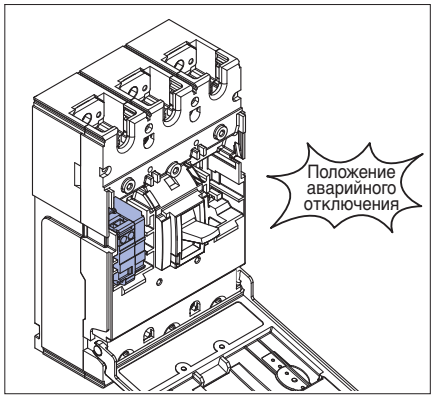

	Положение аварийного отключения	
7001202	54 — 51 / 52	Контакт сигнализации
7001203	14 — 11 / 12; 54 — 51 / 52	Комбинированный контакт с функцией сигнала аварии (вспомогательный контакт+контакт сигнализации)
7001201	14 — 11 / 12	Вспомогательный контакт

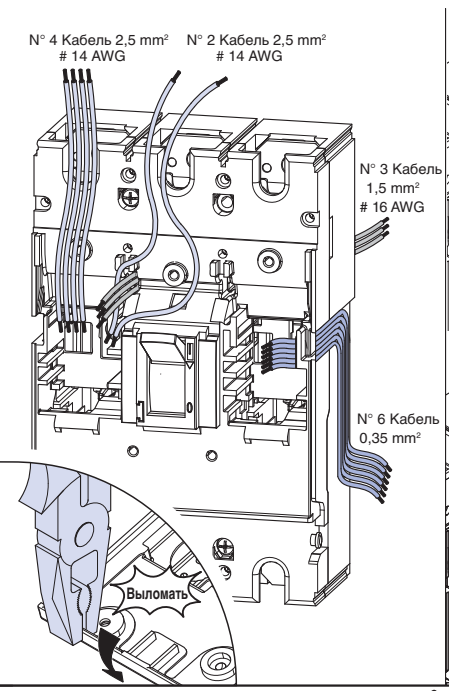

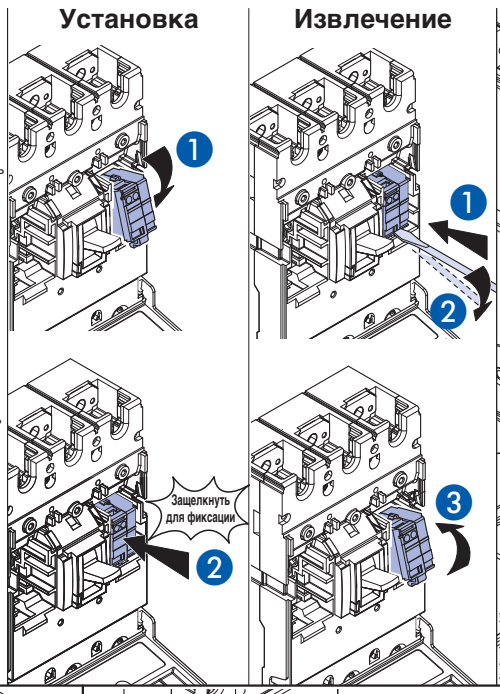

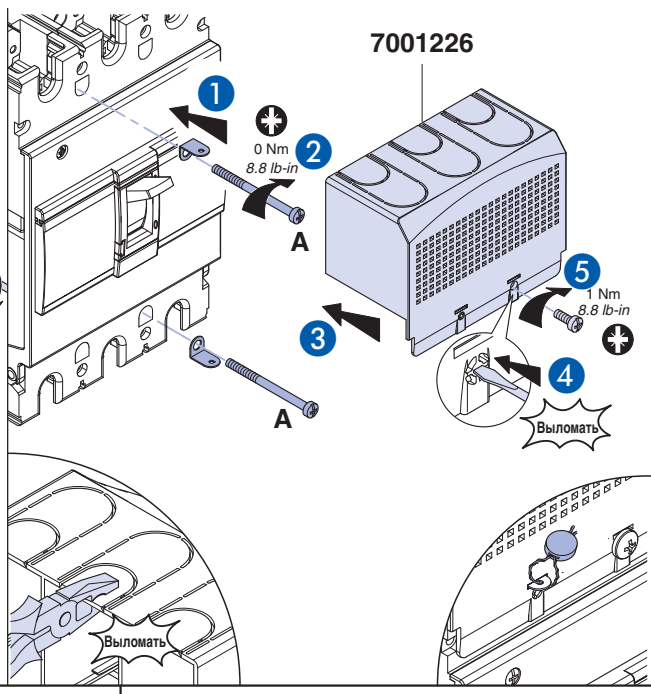

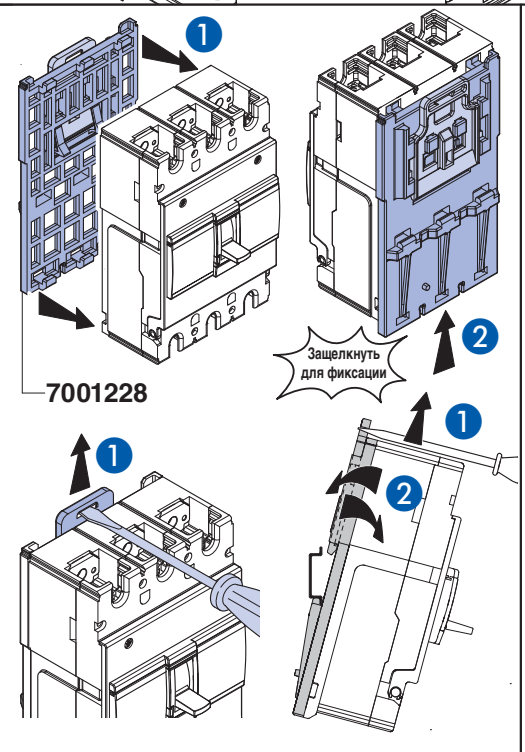

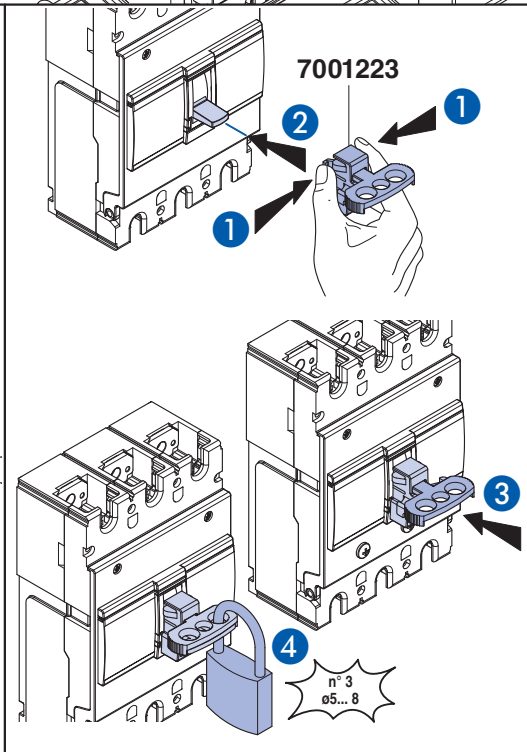

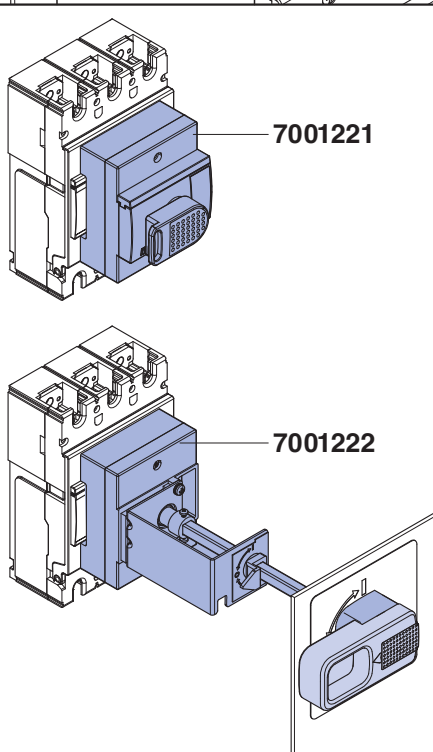

ВА04-31Про, ВА04-35Про

Аксессуары

Дополнительные сборочные устройства

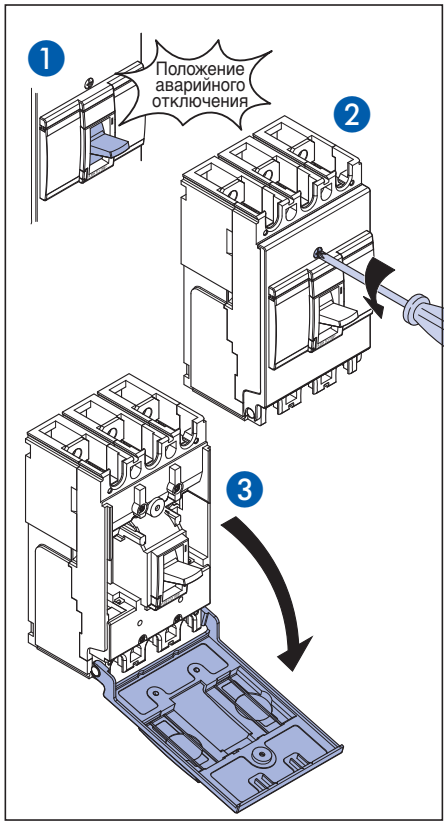

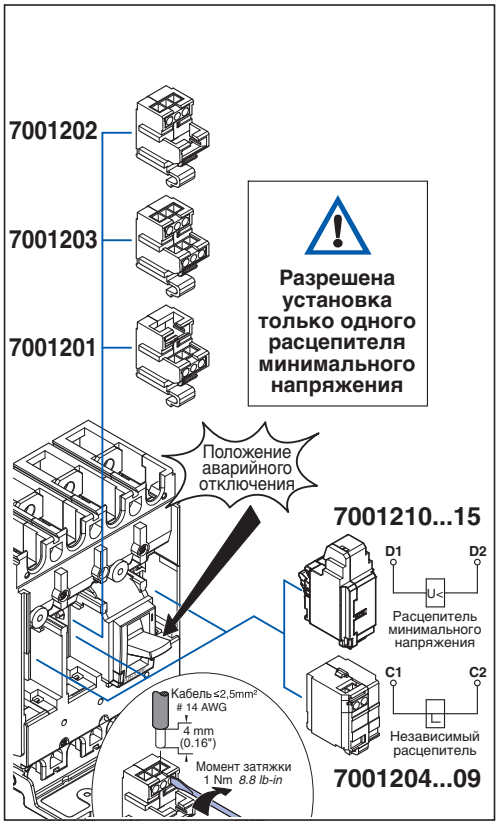

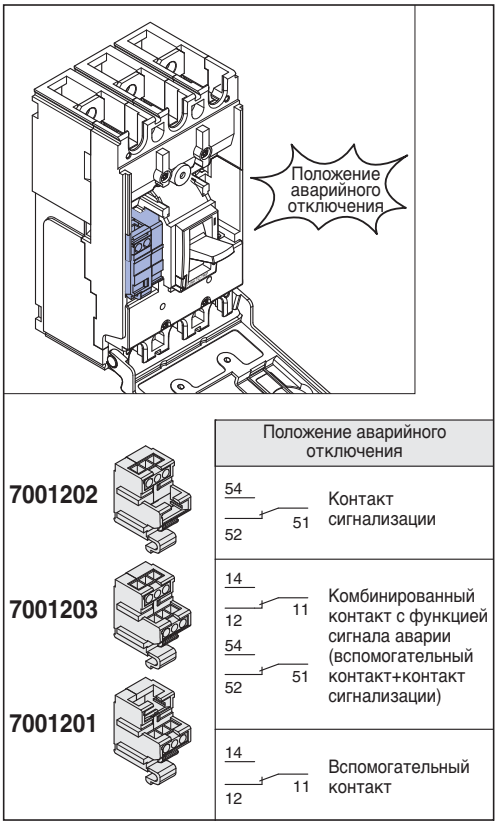

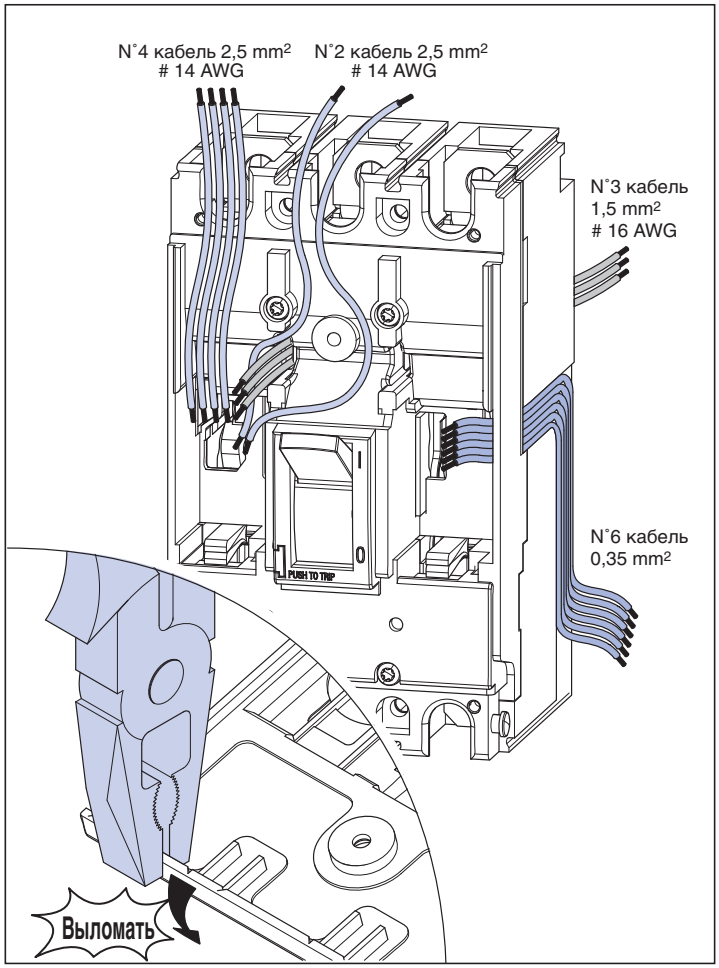

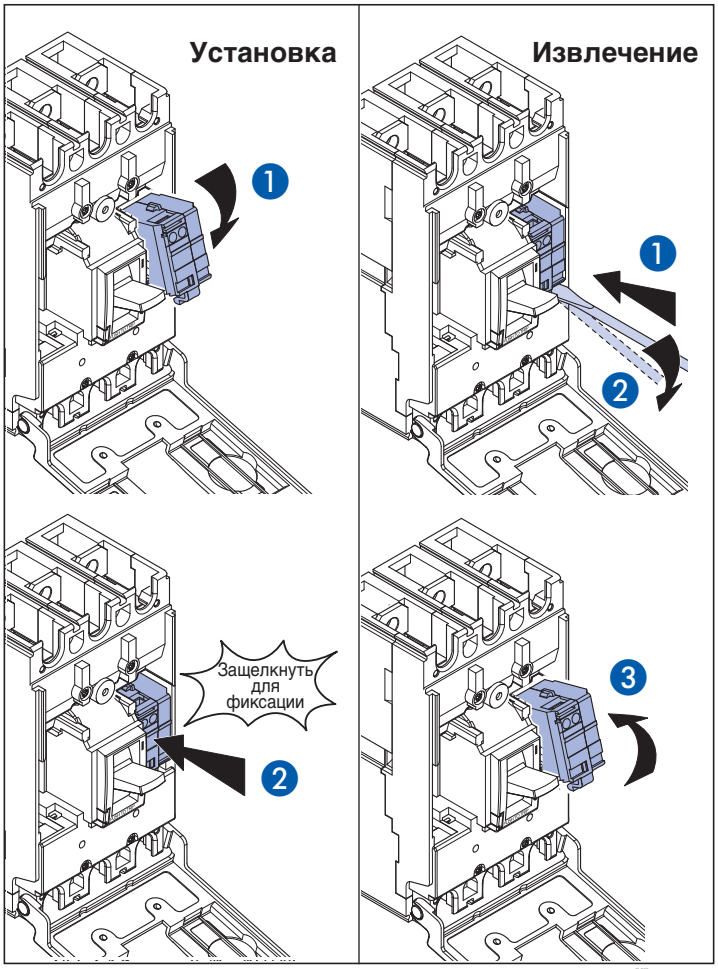

Y3208A

BA04-31Про

In ≤ 50A = **7001216**
In ≥ 63A = **7001217**

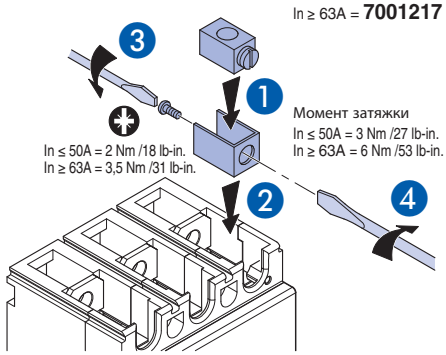

BA04-31Про In ≤ 50A	
Гибкий проводник	
2,5 ⟶ 10 mm²	
#14 ⟶ #8 AWG	
Жесткий проводник	
2,5 ⟶ 16 mm²	12 (0.47")
#14 ⟶ #6 AWG	

BA04-31Про In ≥ 63A	
Гибкий проводник	
10 ⟶ 35 mm²	
#8 ⟶ #3/2 AWG	14 (0.55")
Жесткий проводник	
10 ⟶ 50 mm²	
#8 ⟶ #1/0 AWG	

от 2,5 до 4 mm² #14 до #10 AWG гибкий проводник, соединение через кабельные наконечники

BA04-35Про

7001218

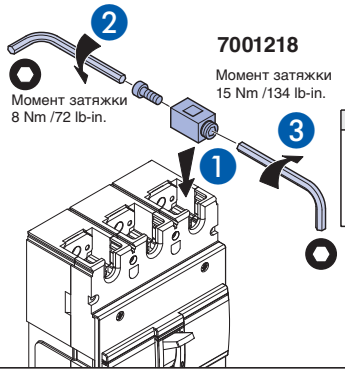

BA04-35Про			
Гибкий проводник		**Жесткий проводник**	
35 ⟶ 120 mm²		35 ⟶ 150 mm²	25 mm (0.98")
#2 ⟶ 250 MCM		#2 ⟶ 300 MCM	

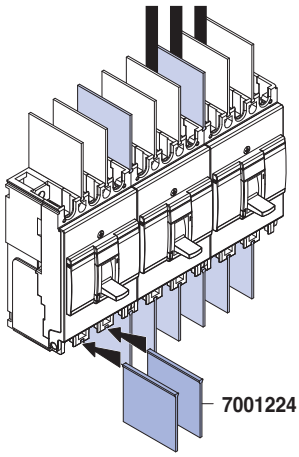

Переходник для установки на монтажную DIN-рейку

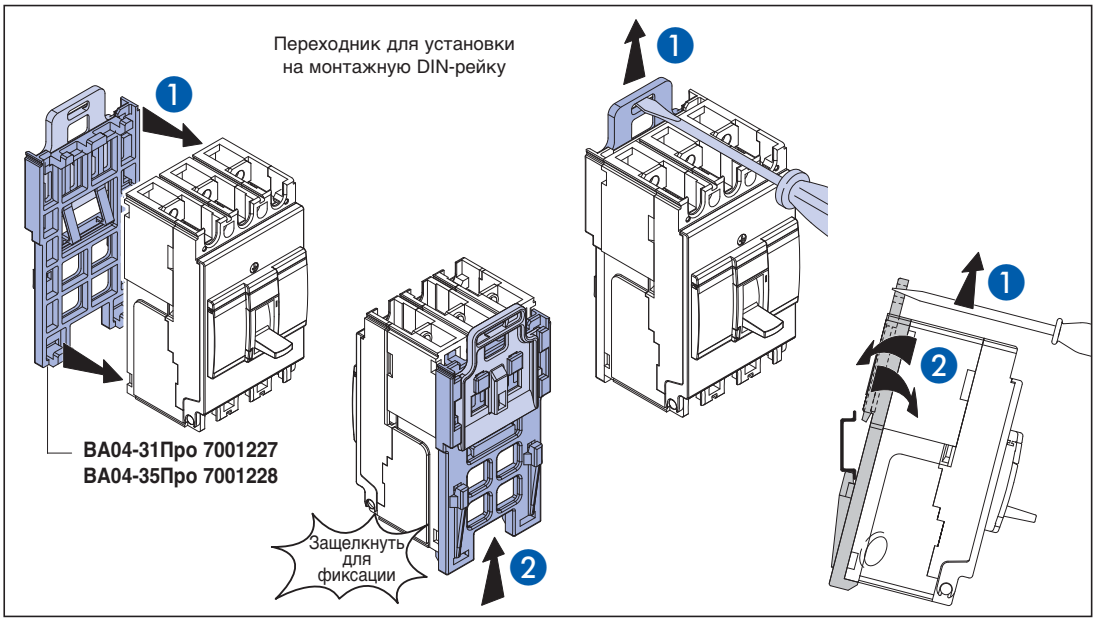

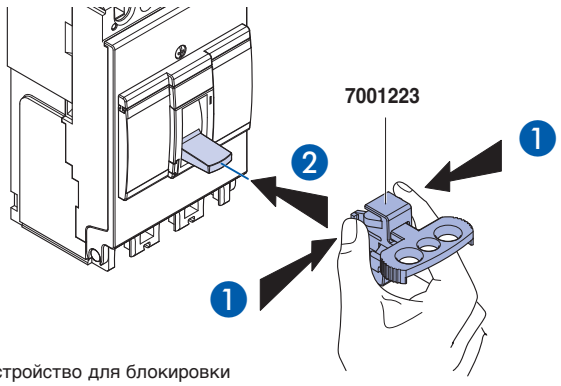

Устройство для блокировки положения «Отключено».

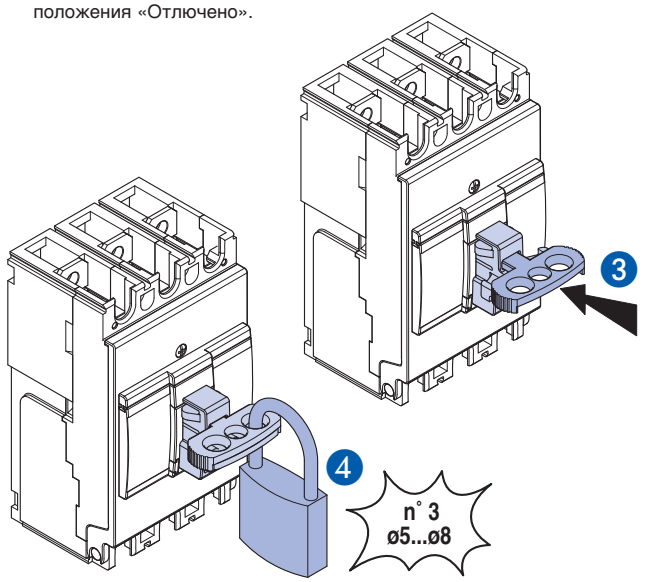

BA04-31Про 7001225
BA04-35Про 7001226

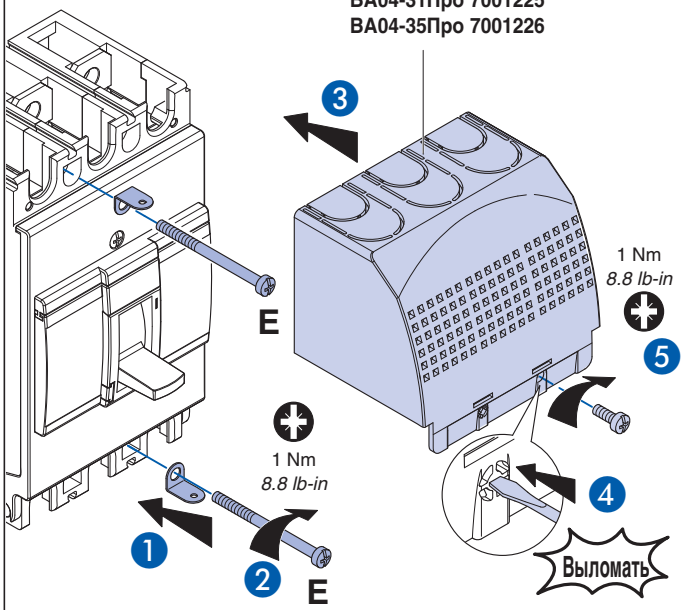

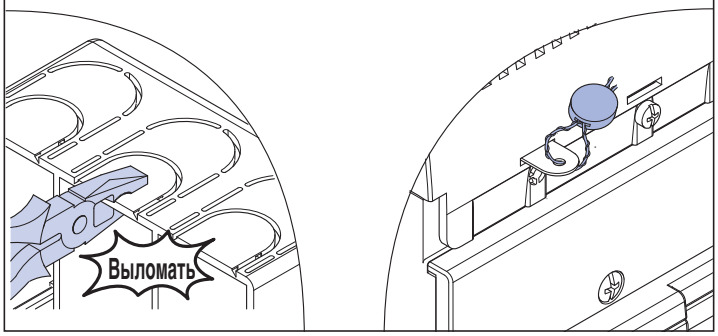

Поворотная рукоятка (на аппарате)

Арт. 7001221

Аксессуары

Дополнительные сборочные устройства

Комплектность

A	1
B	3

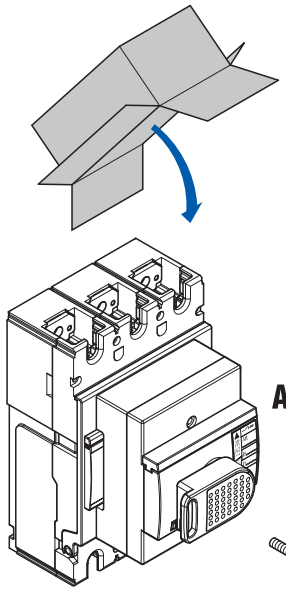

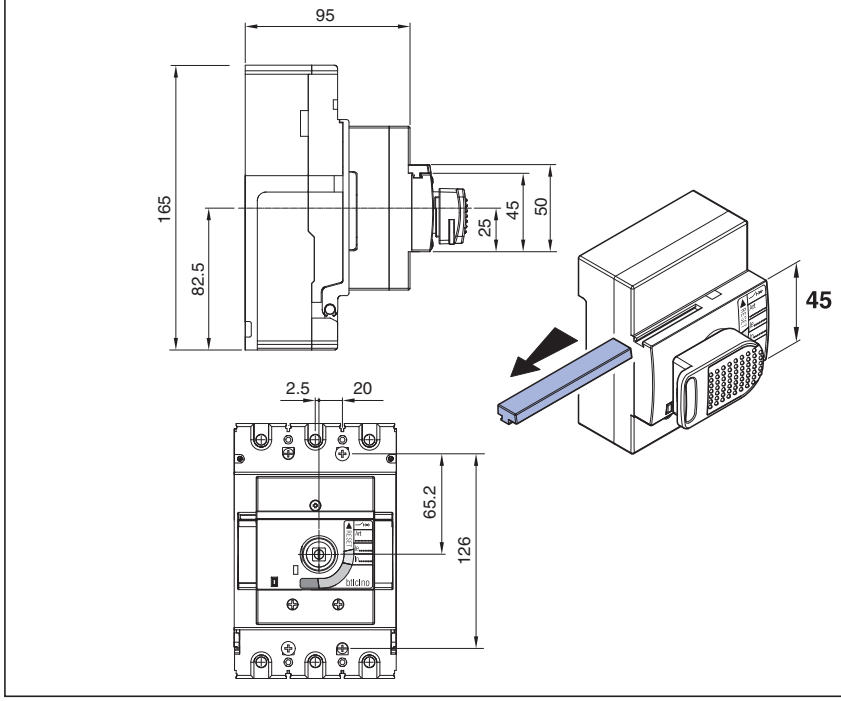

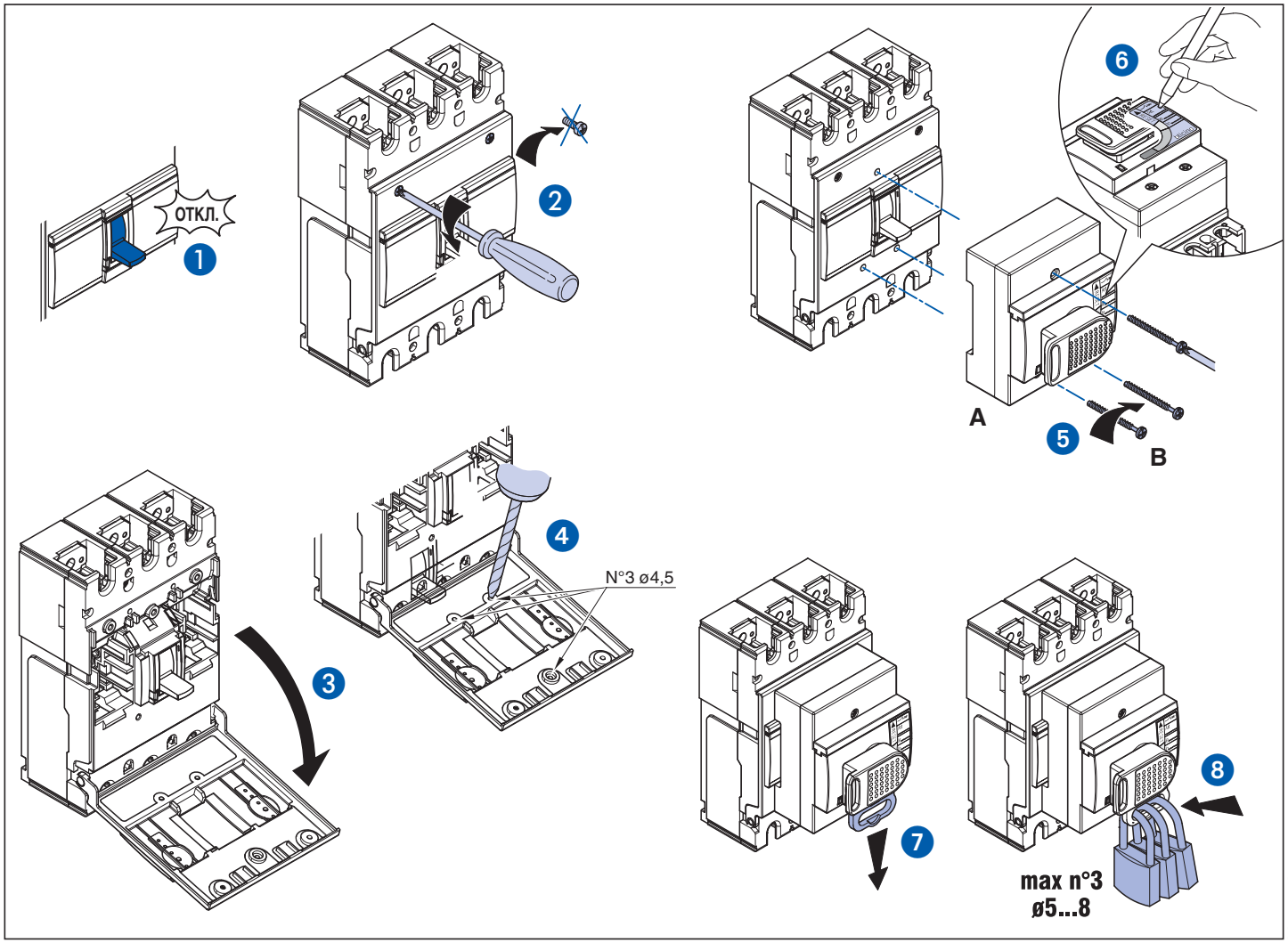

Y3211A

Поворотная рукоятка выносная (для вывода на дверь)

Арт. 7001222

Комплектность

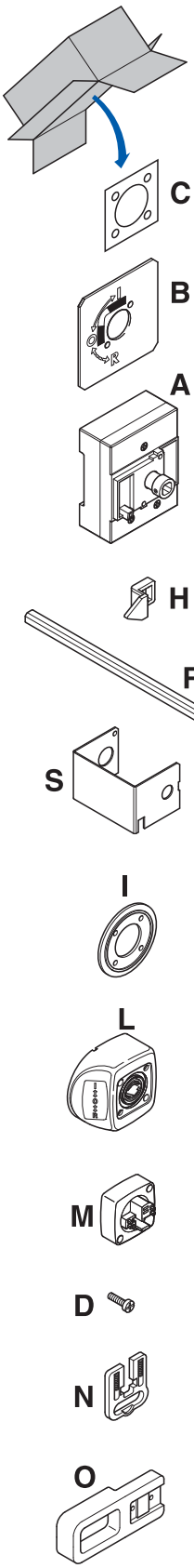

A	1
B	1
C	1
D	2
E	4
F	6
G	4
H	1
I	1
L	1
M	1
N	1
O	1
P	2
Q	1
R	1
S	1
T	2
U	3
V	1
W	2
X	2
Y	2
Z	2

A - IP54

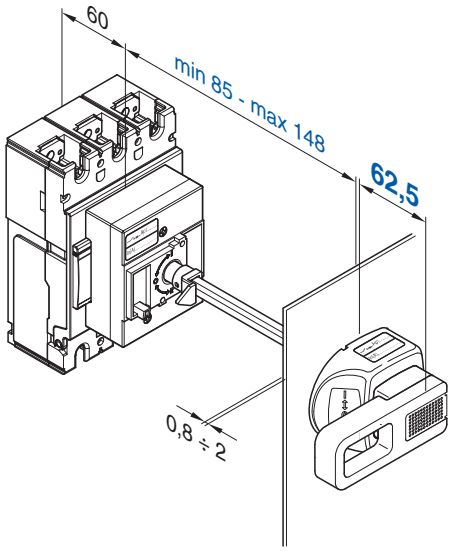

B - IP40

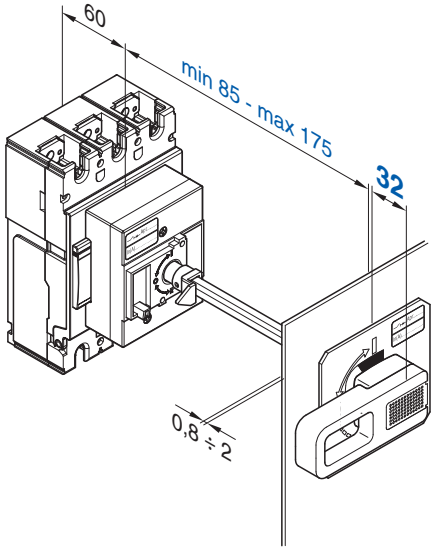

C - IP54

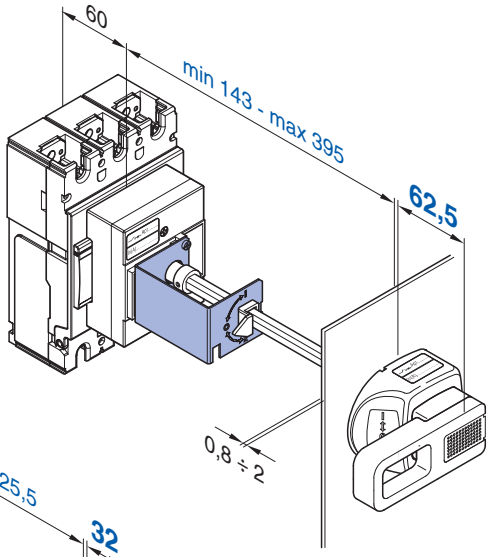

D - IP40

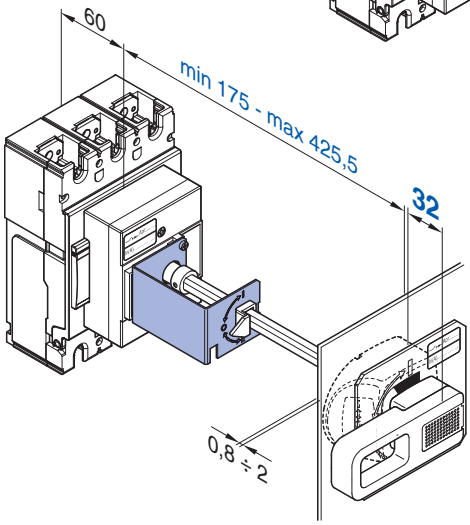

Y3212A

1

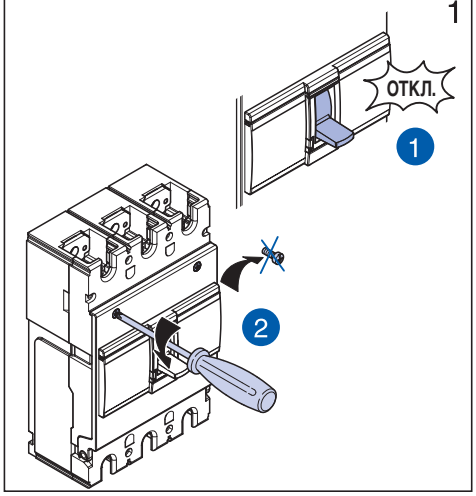

2

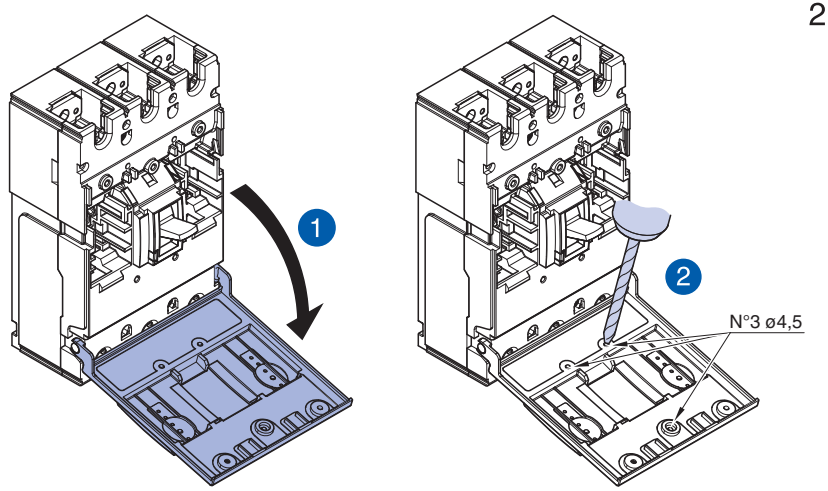

3

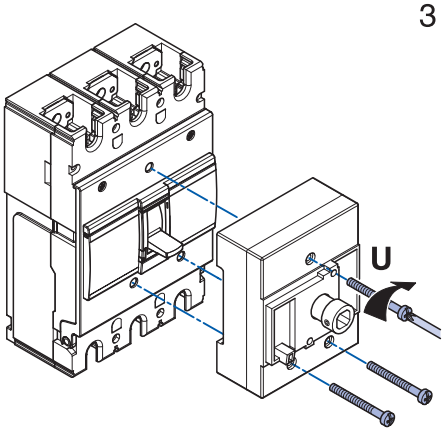

4

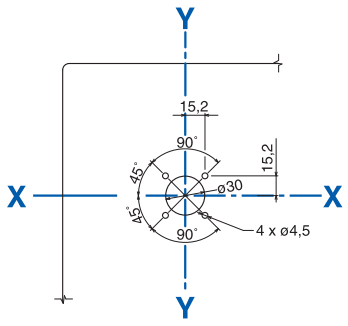

5

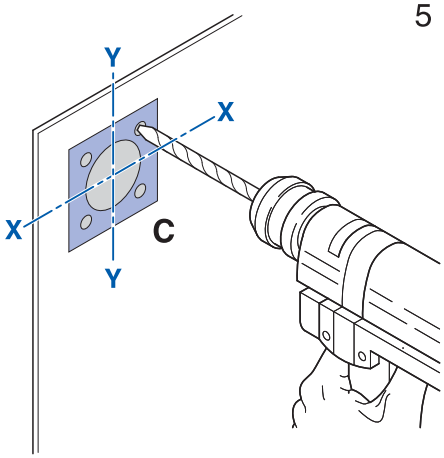

A-B 6

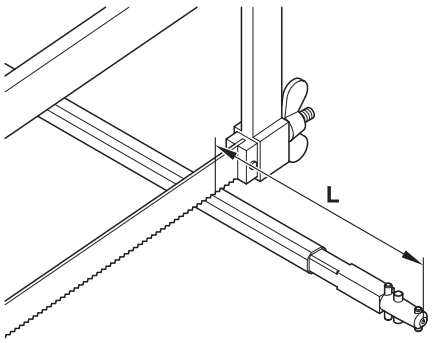

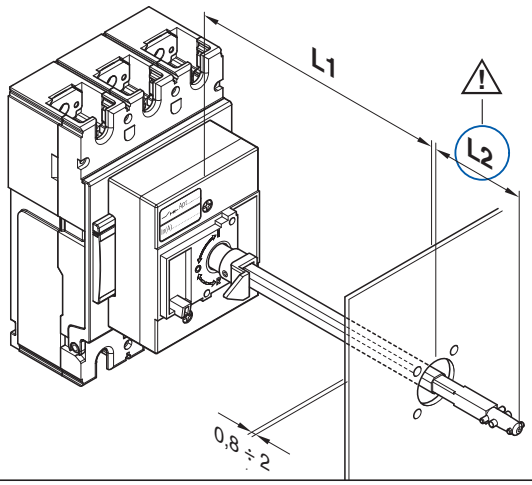

	A	B
L1	50 ÷ 113	50 ÷ 140
L	L1 + 40	L1 + 9,5
L2	56	25,5

C-D 6

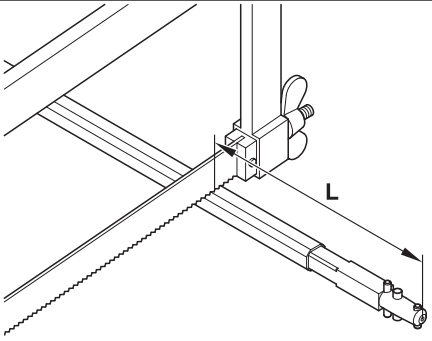

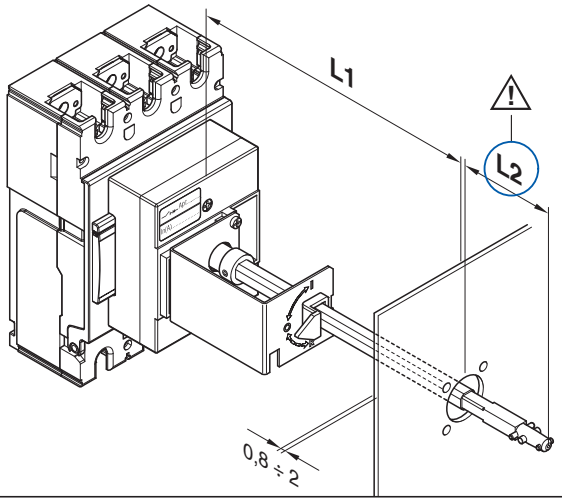

	C	D
L1	108 ÷ 360	140 ÷ 390
L	L1 + 40	L1 + 9,5
L2	56	25,5

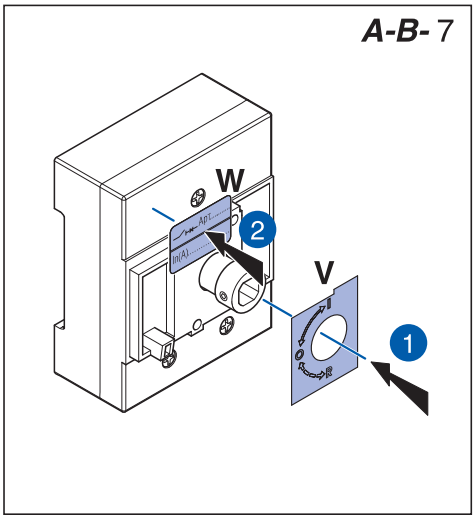
A-B- 7
W
V
2
1

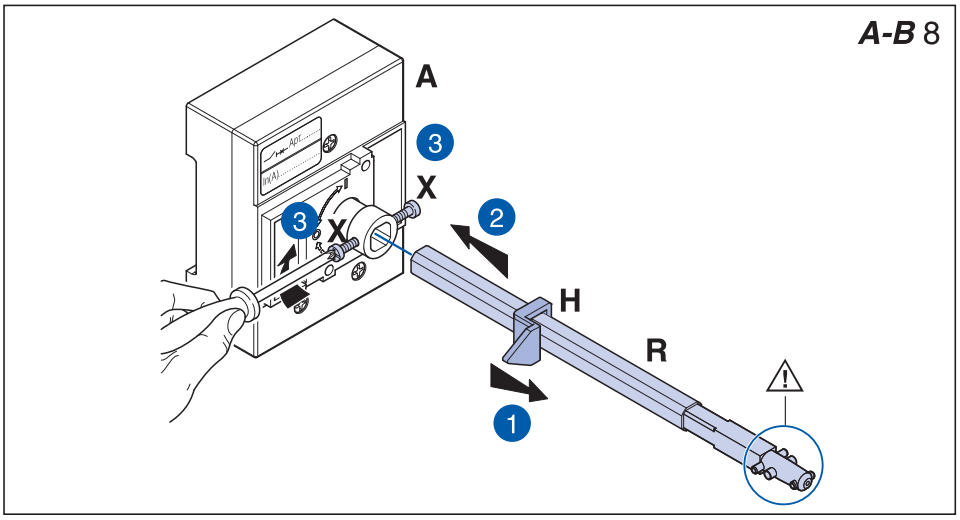
A-B 8
A
3
X
3
X
2
H
R
1

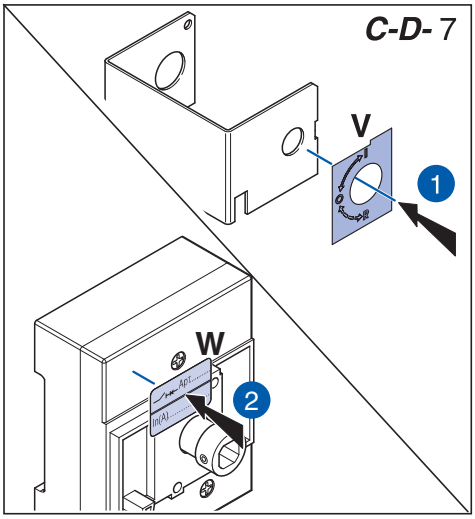
C-D- 7
V
1
W
2

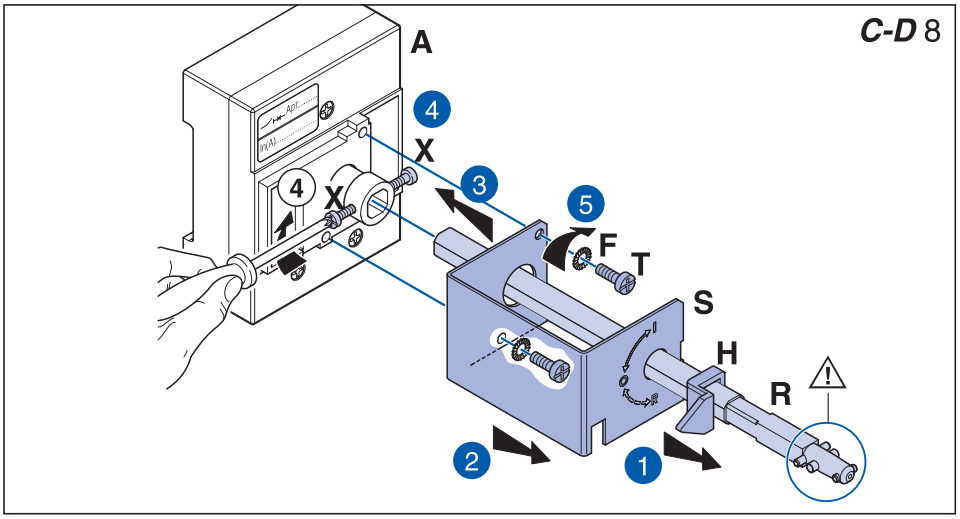
C-D 8
A
4
X
4
X
3
5
F
T
S
H
R
2
1

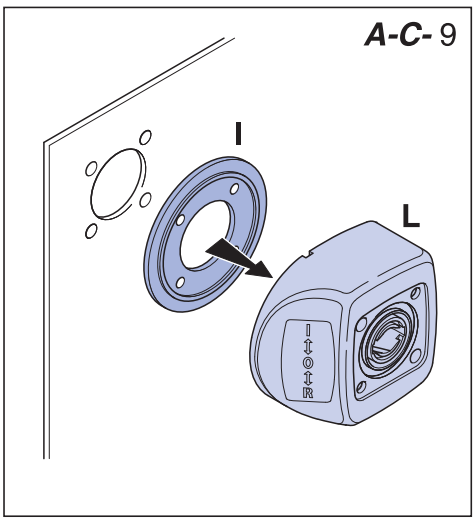
A-C- 9
I
L

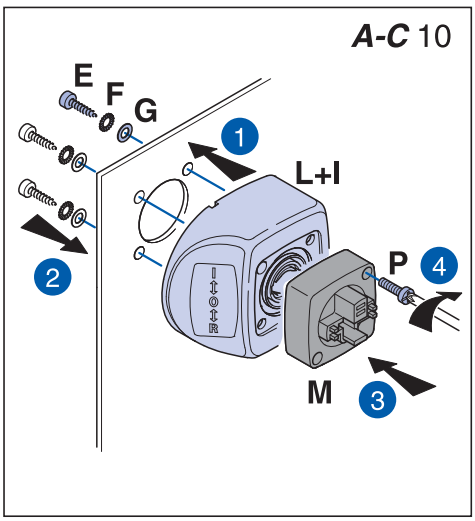
A-C 10
E
F
G
1
L+I
2
P
4
M
3

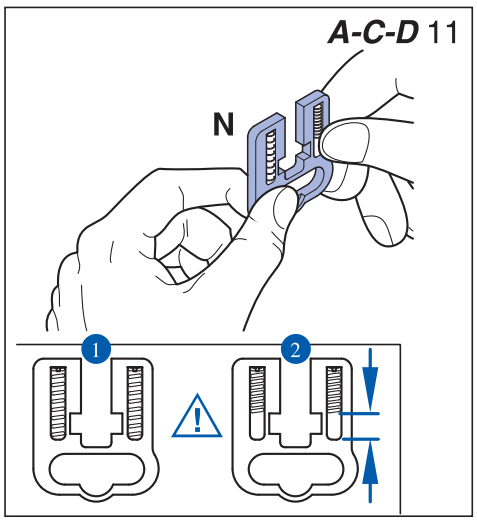
A-C-D 11
N
1
2

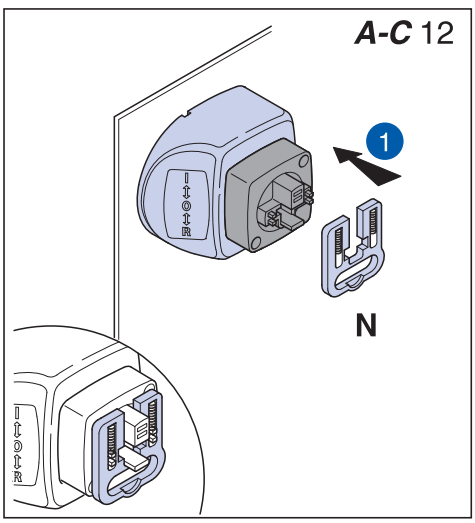
A-C 12
1
N

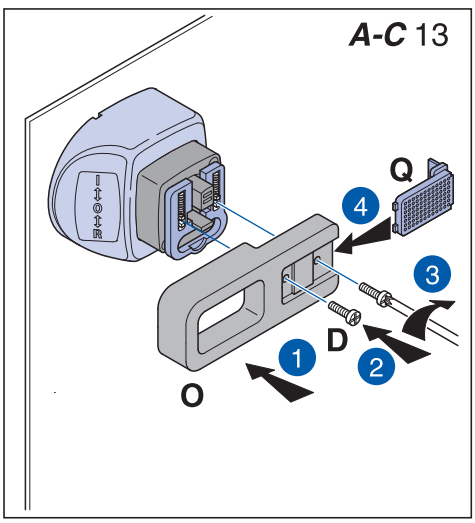
A-C 13
Q
4
3
D
2
1
O

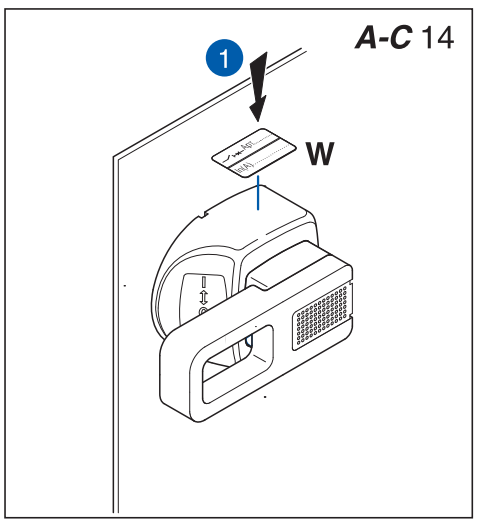
A-C 14
1
W

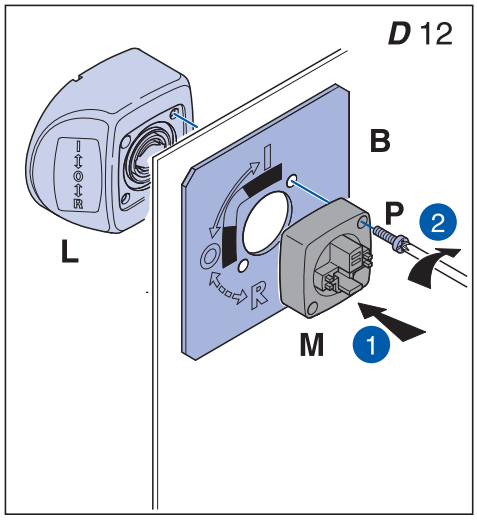
D 12
L
B
P
M
R

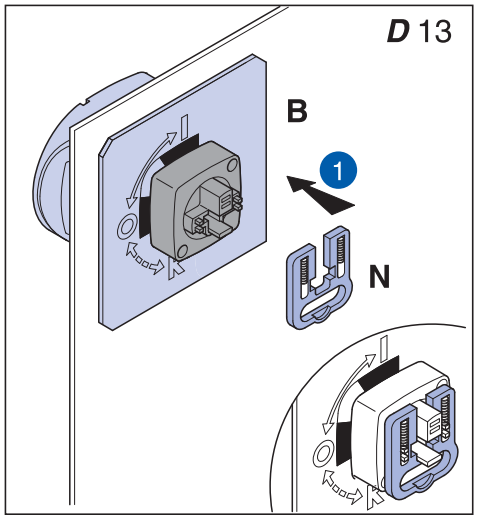
D 13
B
N

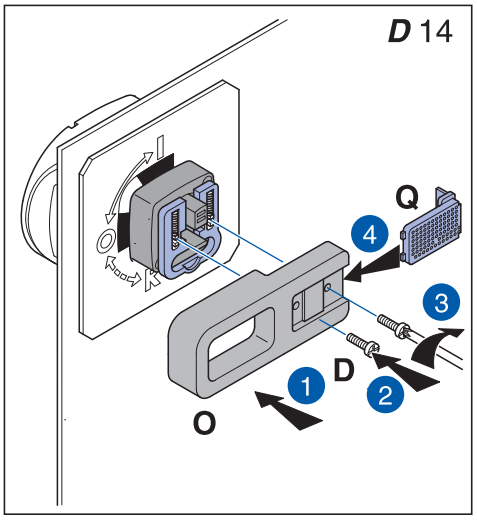
D 14
Q
D
O

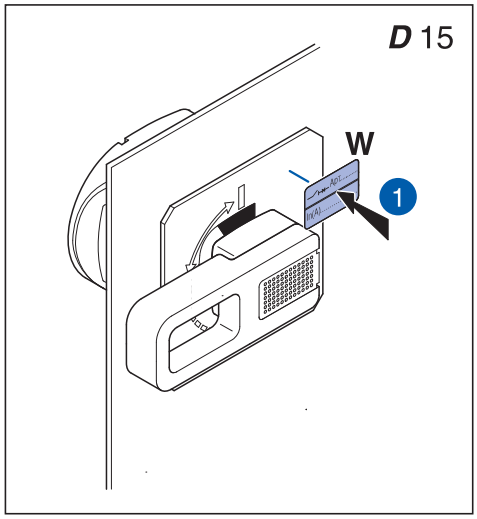
D 15
W

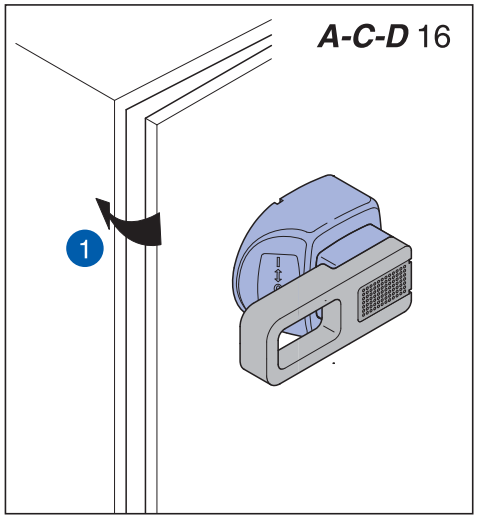
A-C-D 16

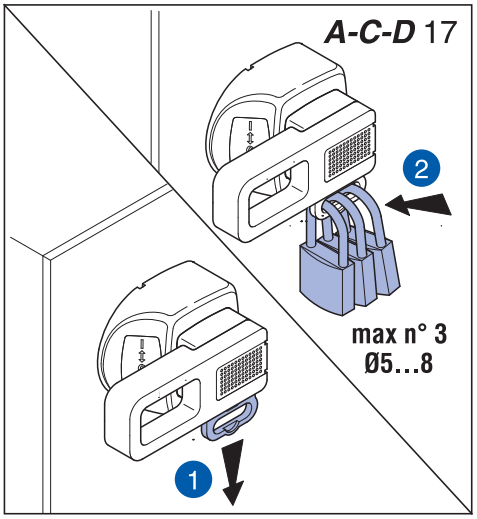
A-C-D 17
max n° 3
Ø5...8

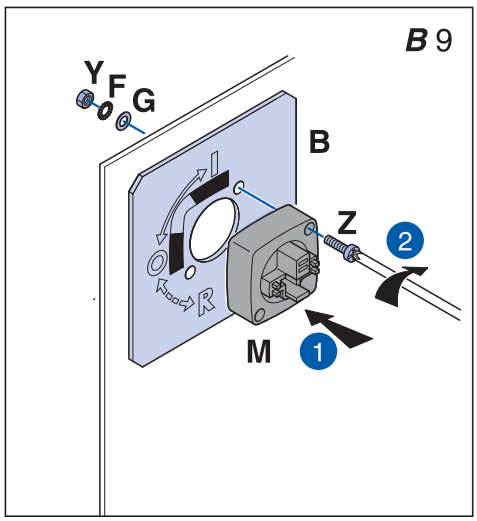
B 9
Y
F
G
B
Z
M
R

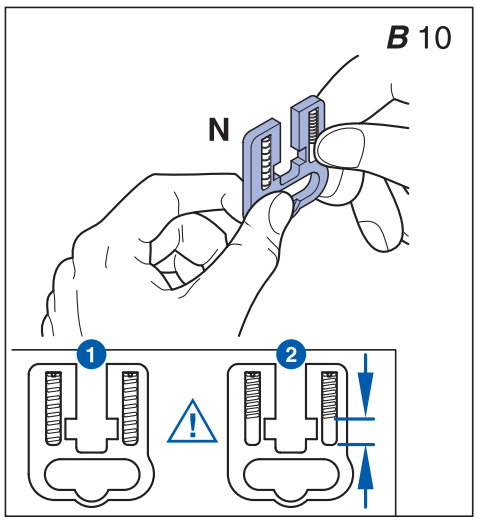
B 10
N

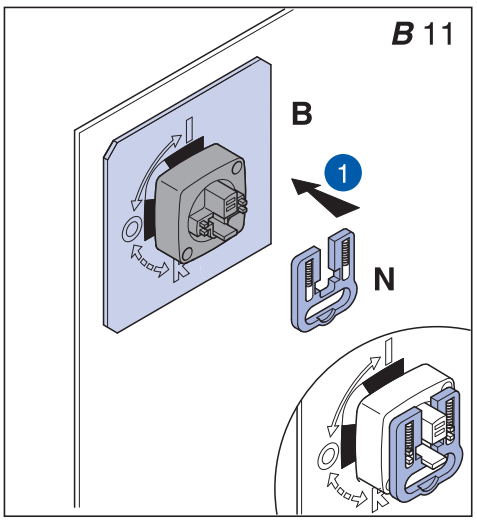
B 11
B
N

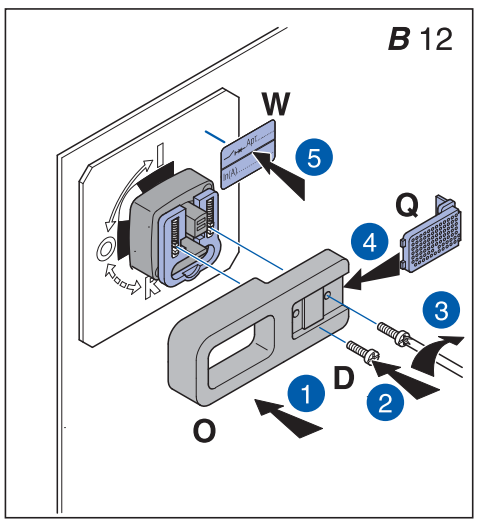
B 12
W
Q
D
O

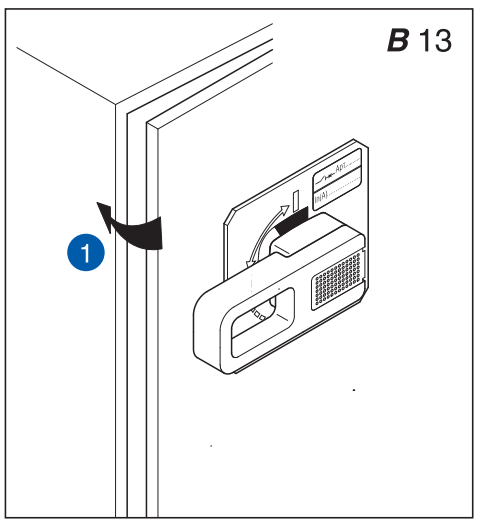
B 13

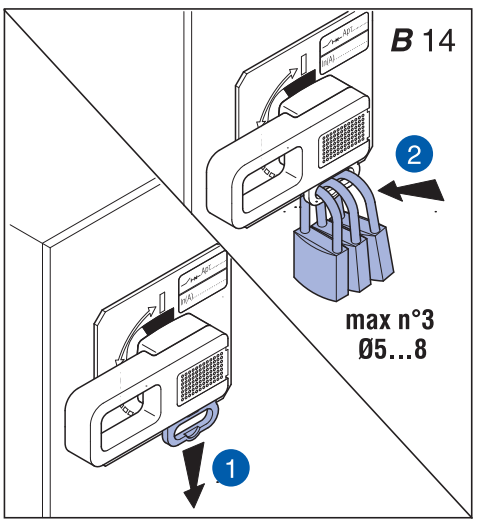
B 14
max n°3
Ø5...8

Аксессуары

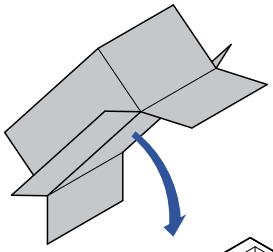

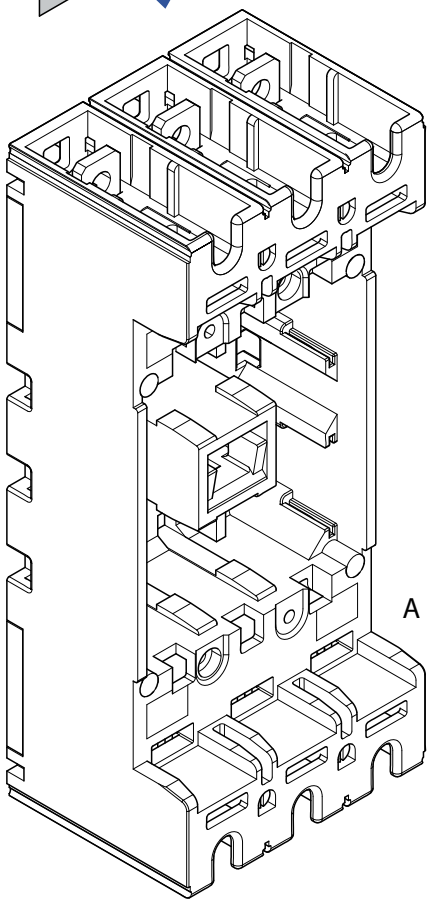

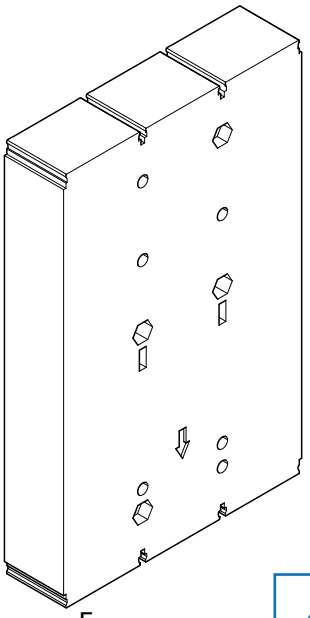

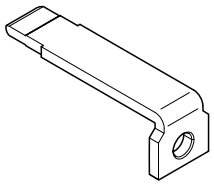

А	1
Б	1
Б1	4
Б2	4
В	6
Г	6
Г1	6
Г2	6
Г3	4
Д1	2
Д2	2
Д3	2
Д4	12
Д5	2
Д6	2

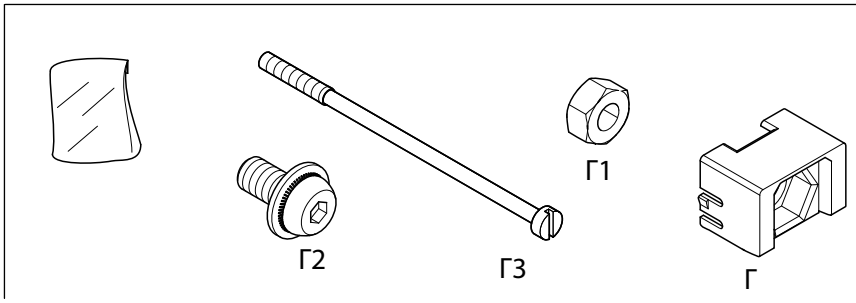

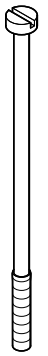

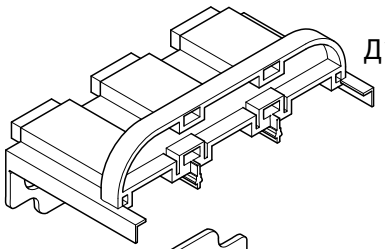

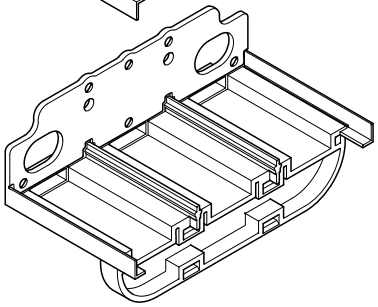

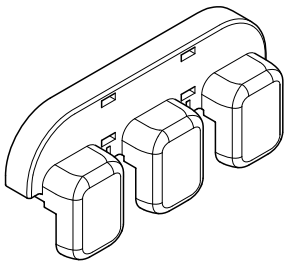

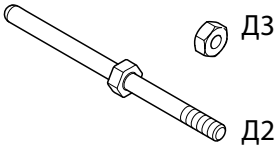

Y3574A

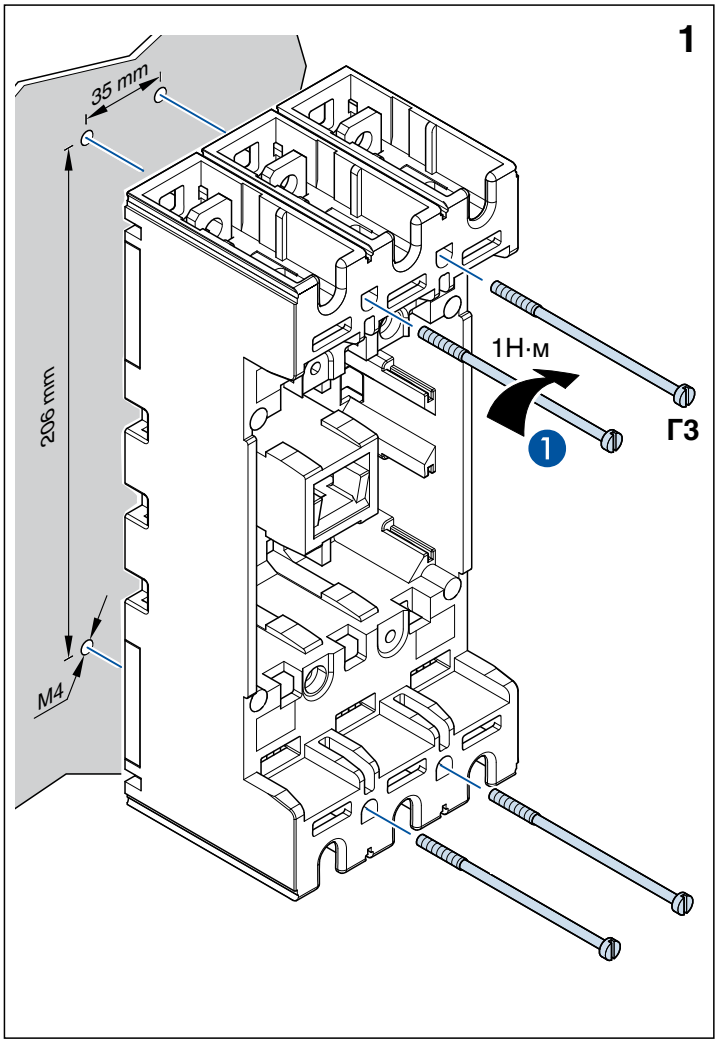
1
35 mm
206 mm
M4
1Н·м
1
ГЗ

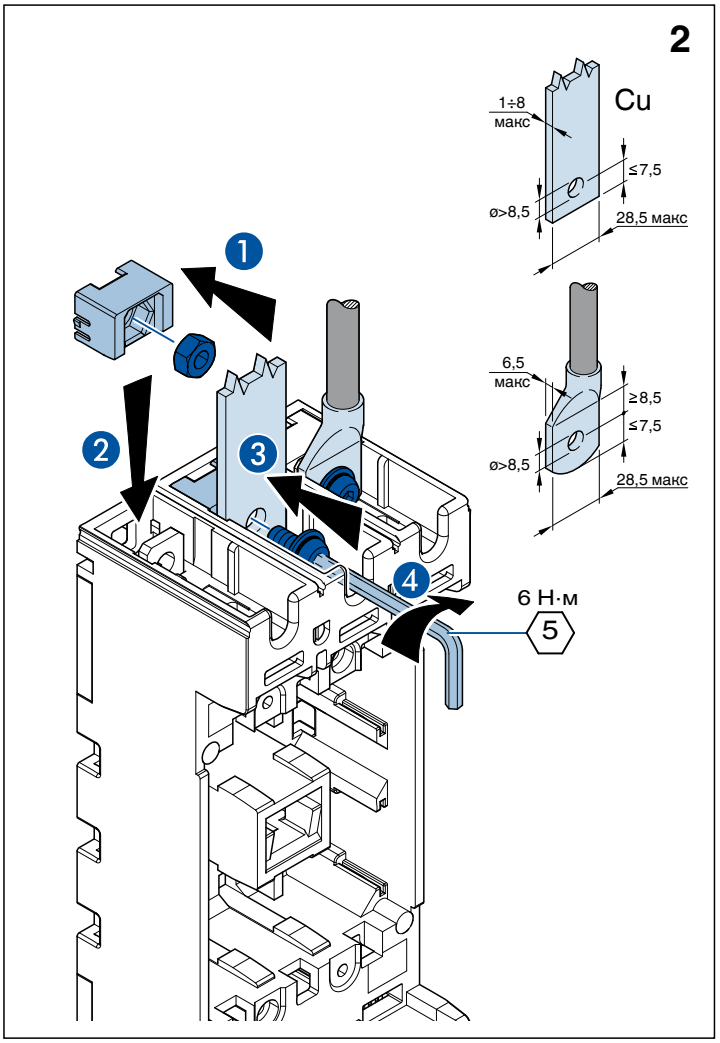
2
1÷8
макс
Cu
≤7,5
ø>8,5
28,5 макс
6,5
макс
≥8,5
≤7,5
ø>8,5
28,5 макс
1
2
3
4
6 Н·м
5

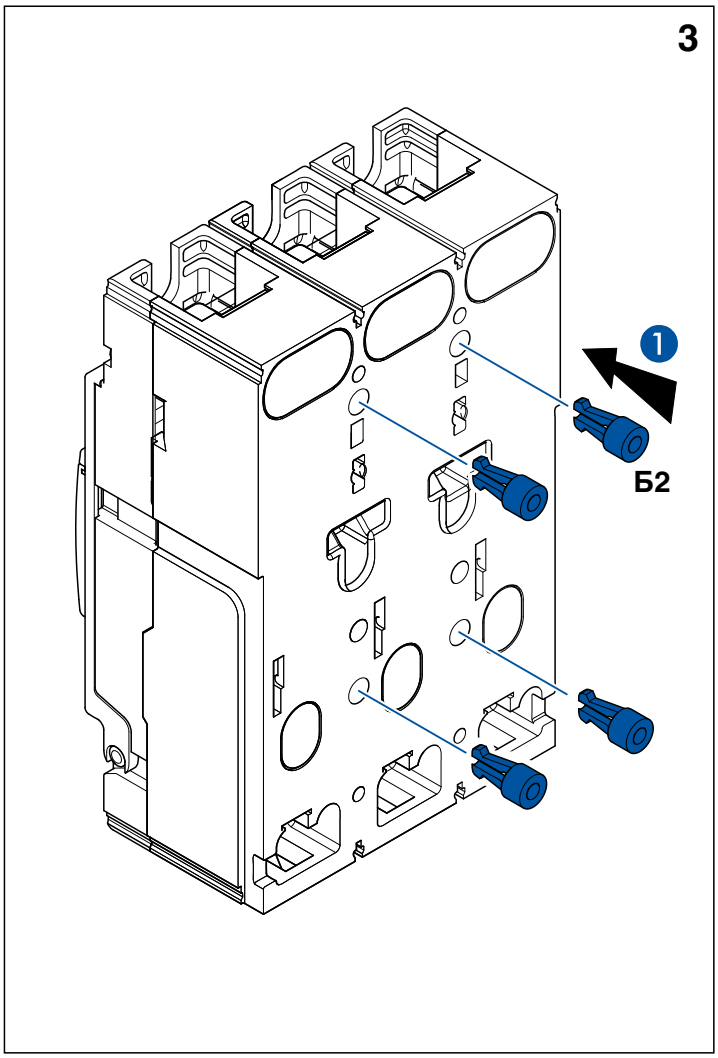
3
1
Б2

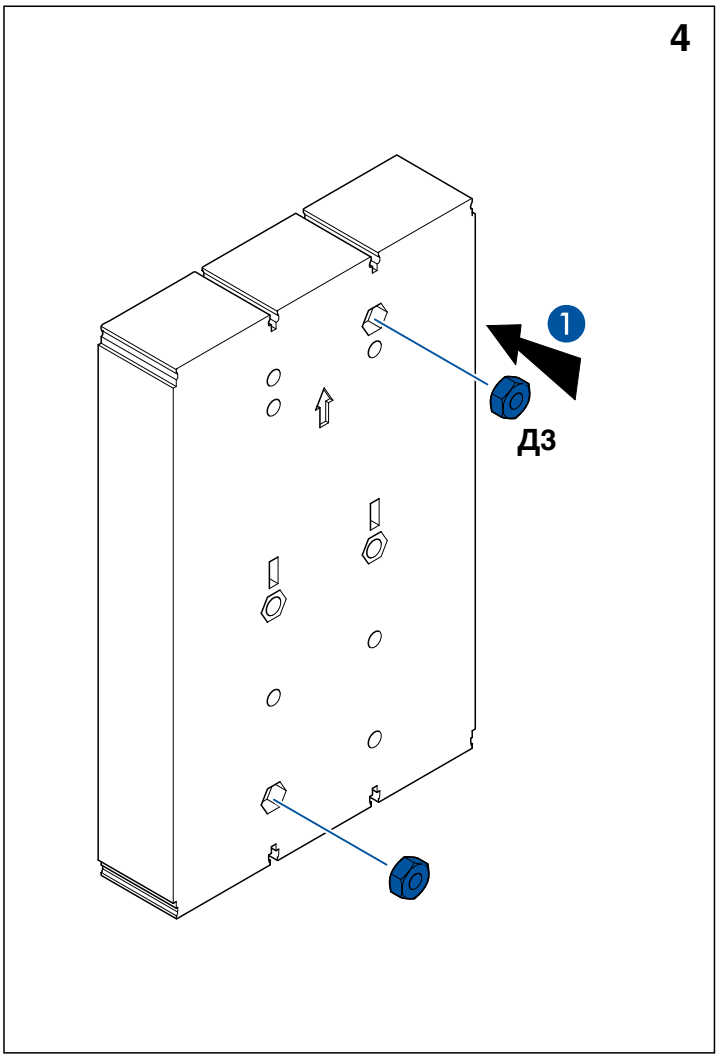
4
1
Д3

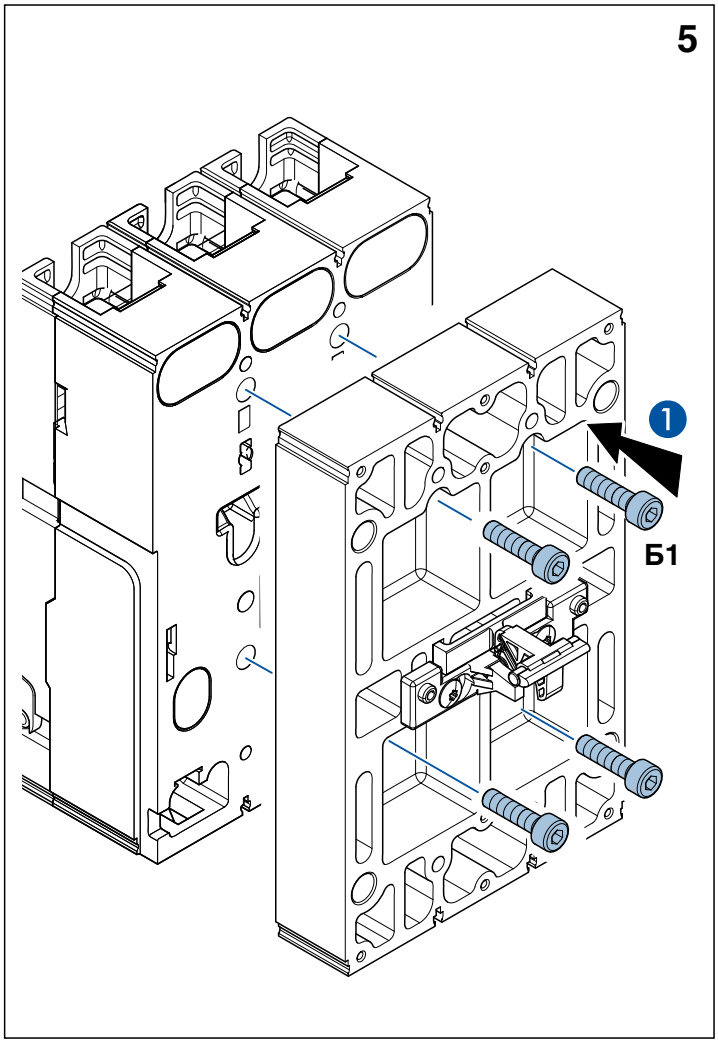
5
1
Б1

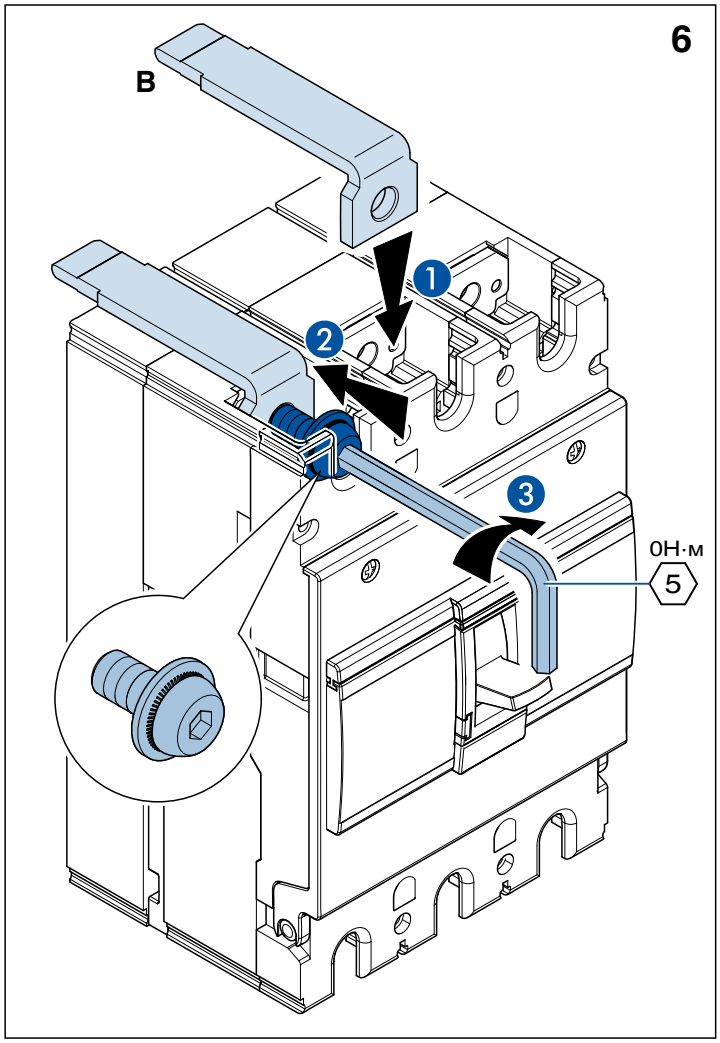
6
В
1
2
3
0Н·м
5

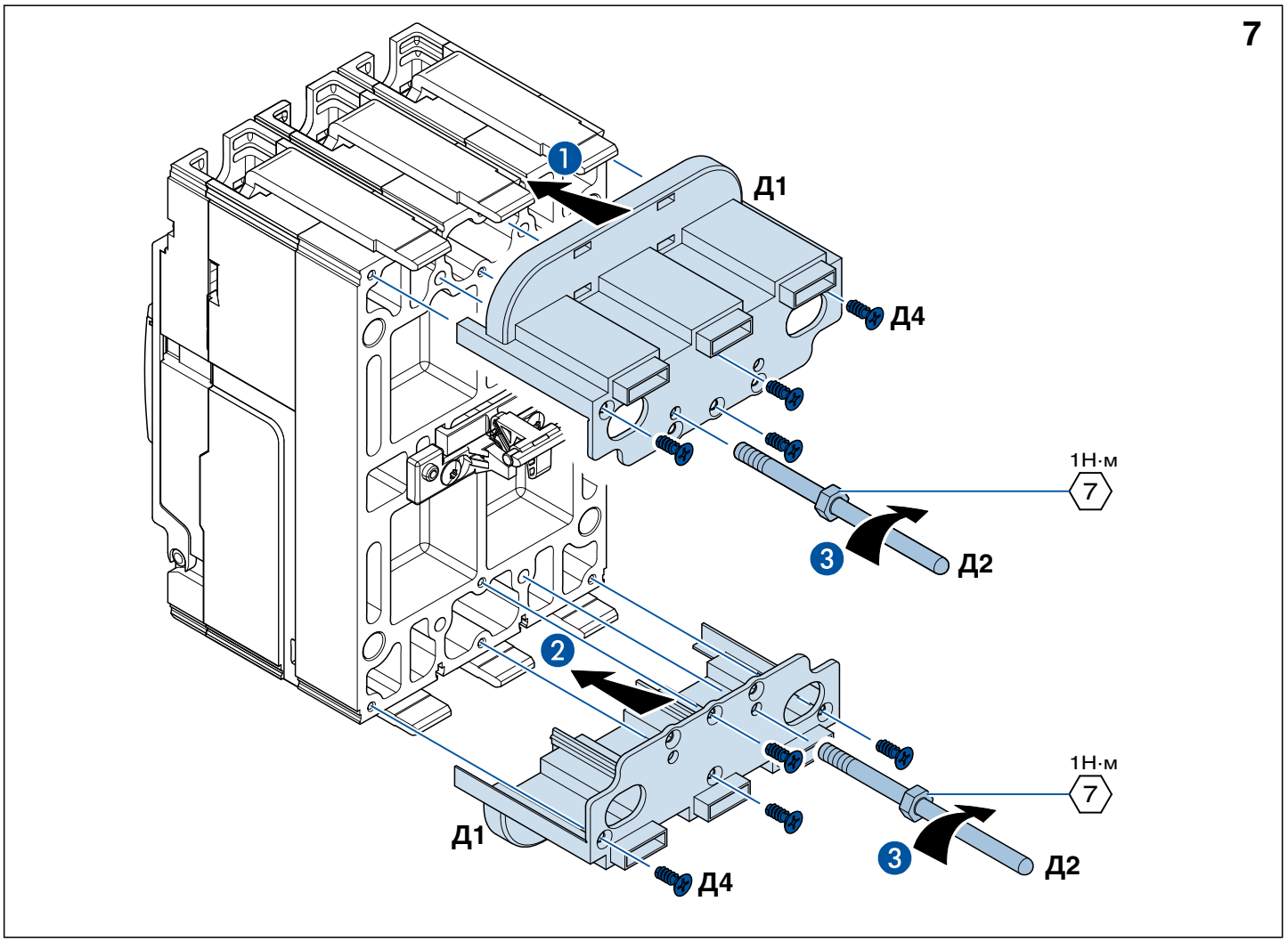
7
1
Д1
Д4
1Н·м
7
3
Д2
2
Д1
Д4
1Н·м
7
3
Д2

8

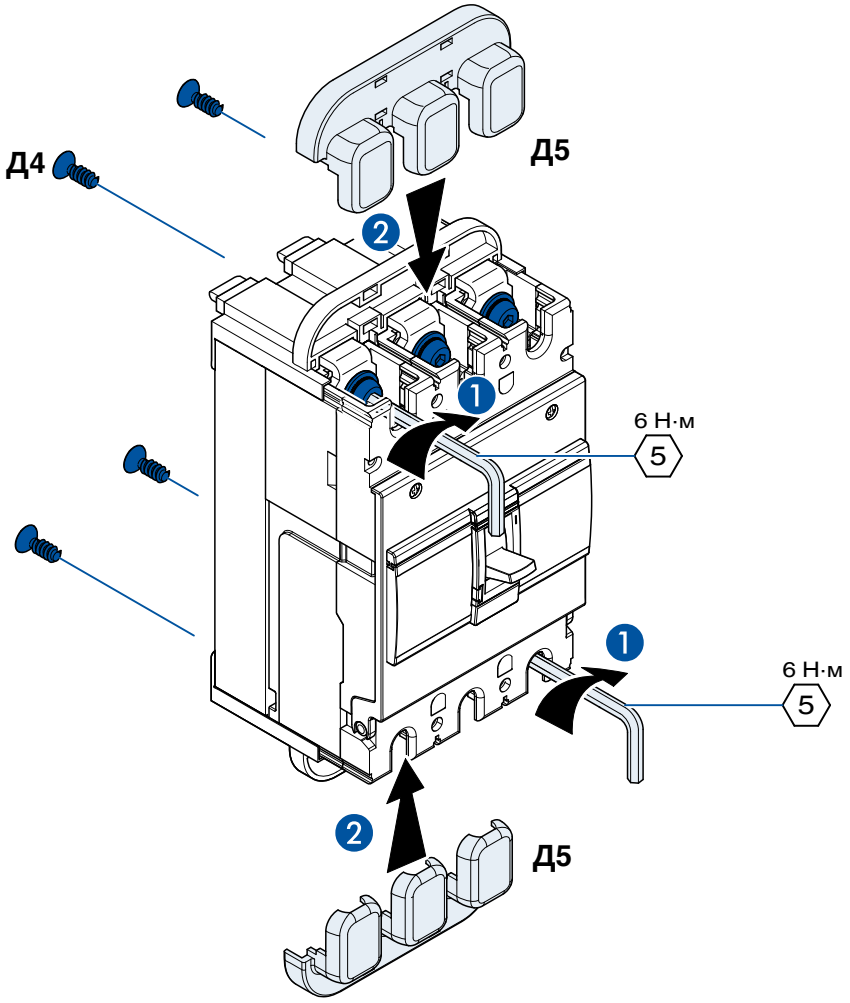

9

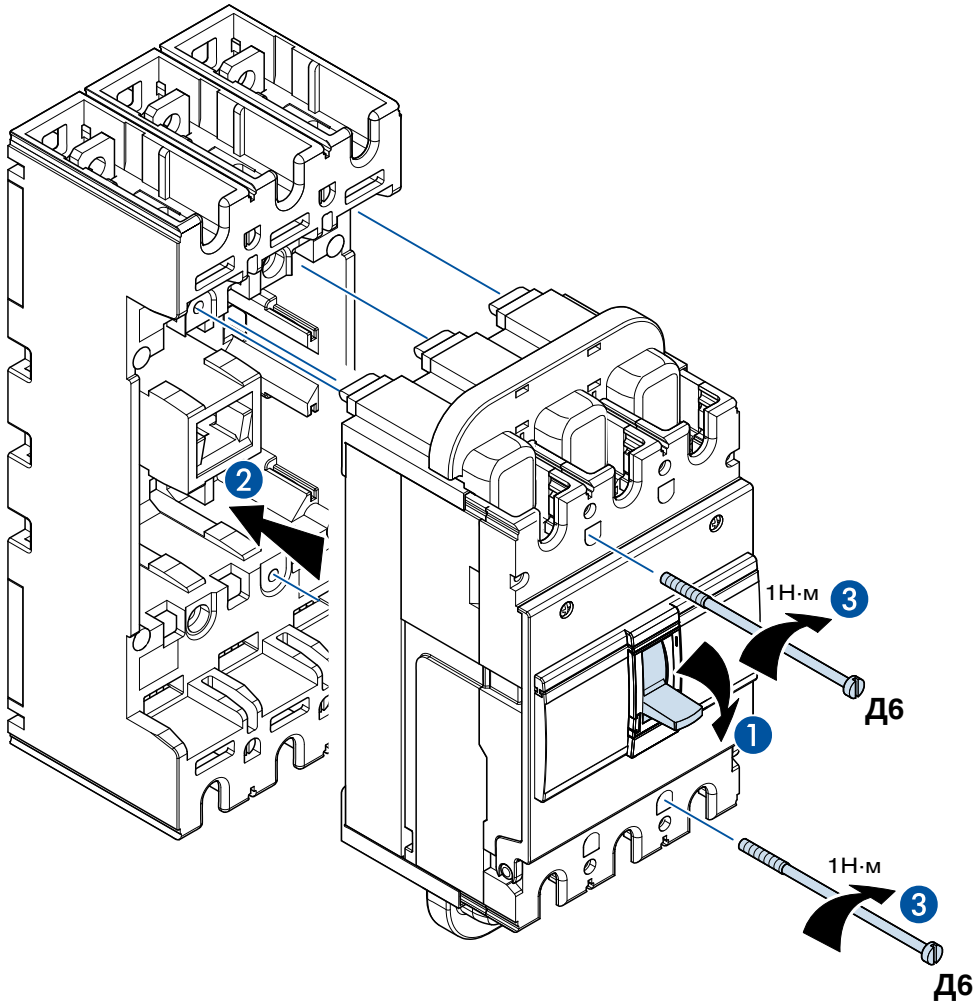

Комплект зажимов для заднего присоединения или подключения кабеля втычного исполнения

Аксессуары

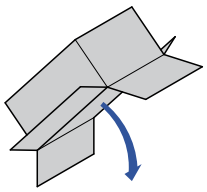

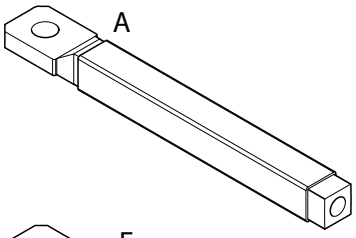

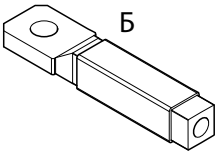

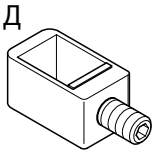

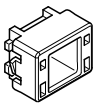

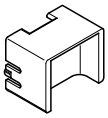

	7007241	7007242
А	1	
Б	2	
В	3	
Г	3	
Д		3
Е		3

1

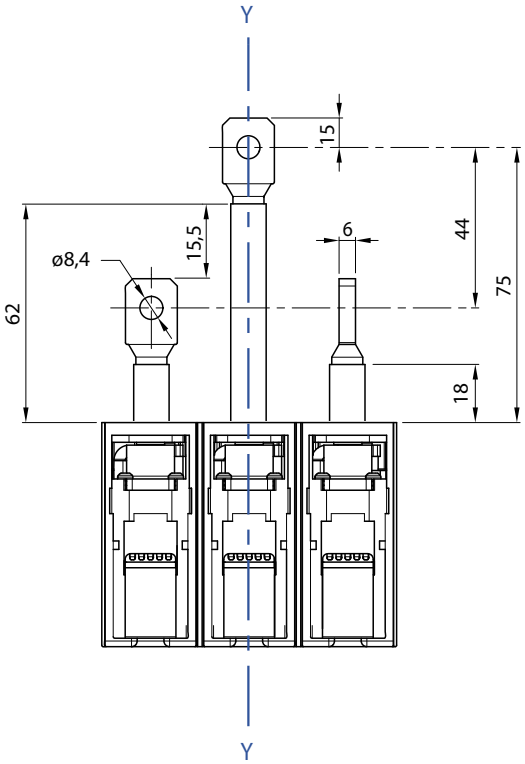

2

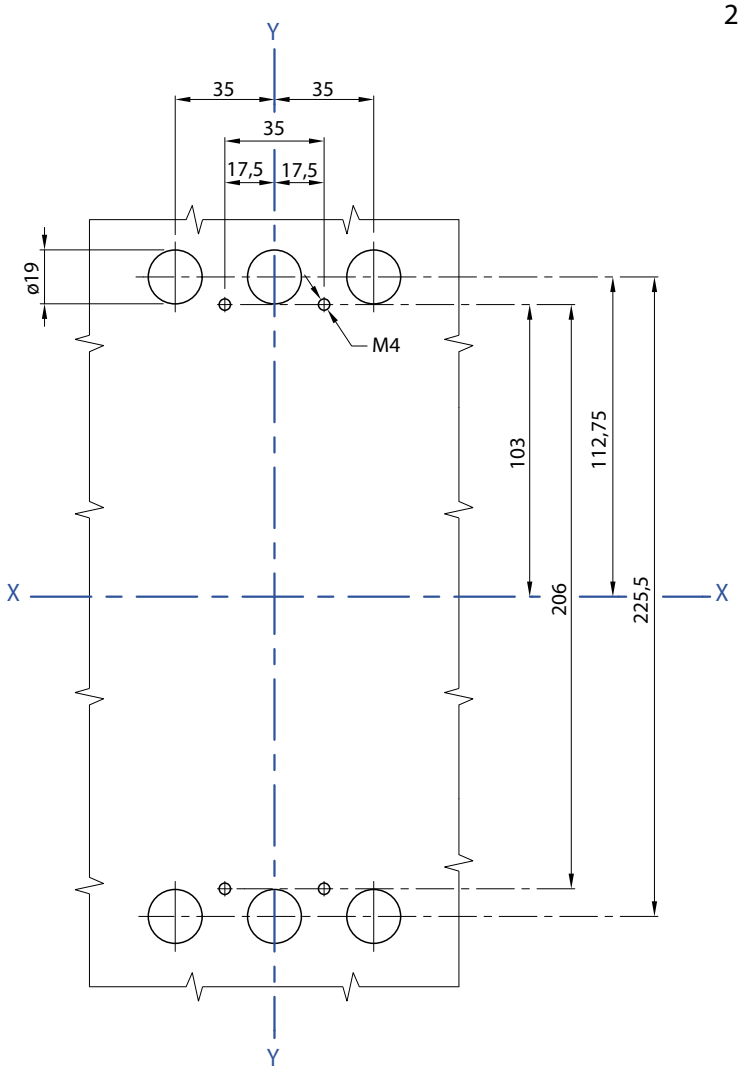

Y4373A

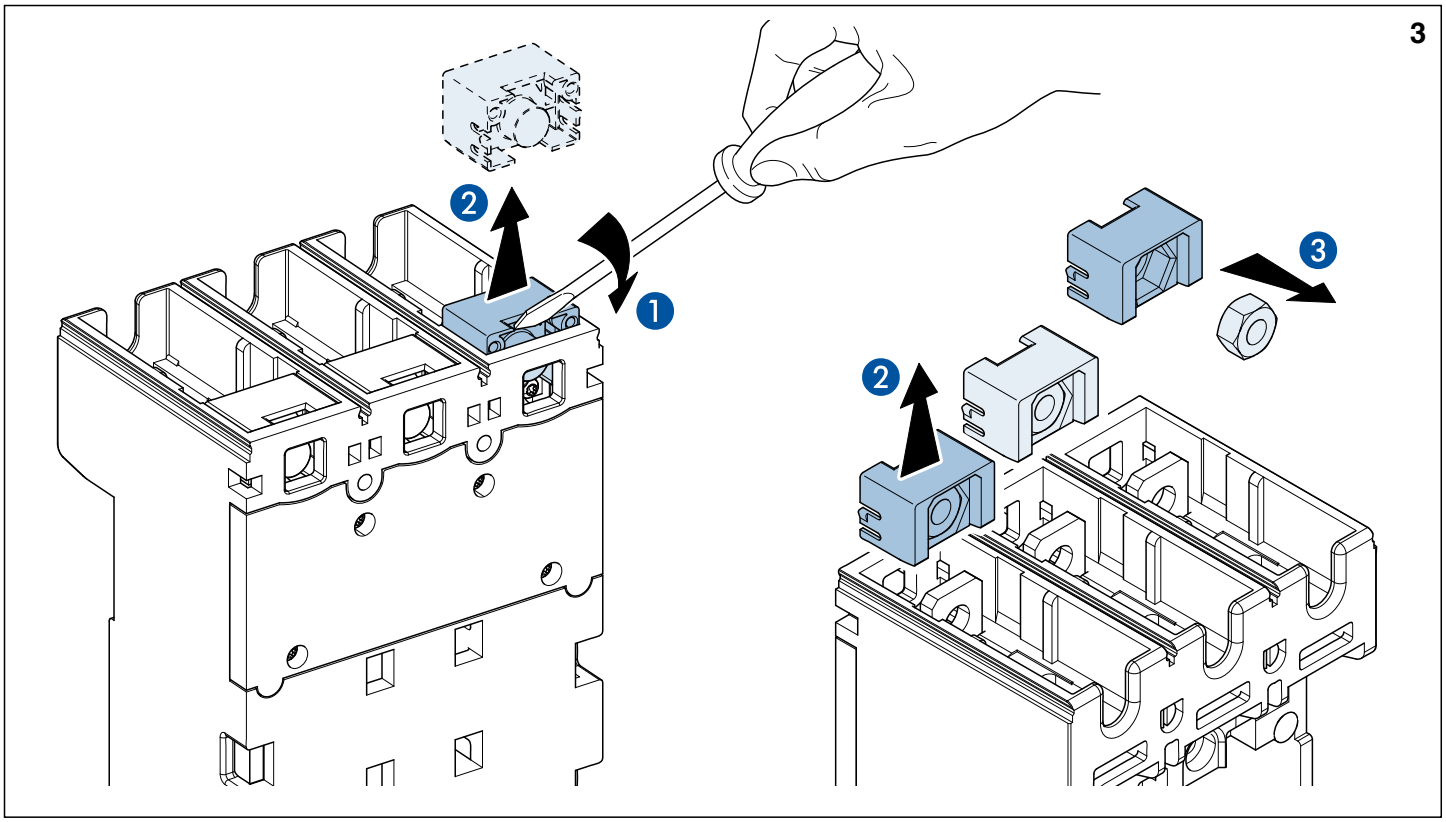
3
1
2
3
2

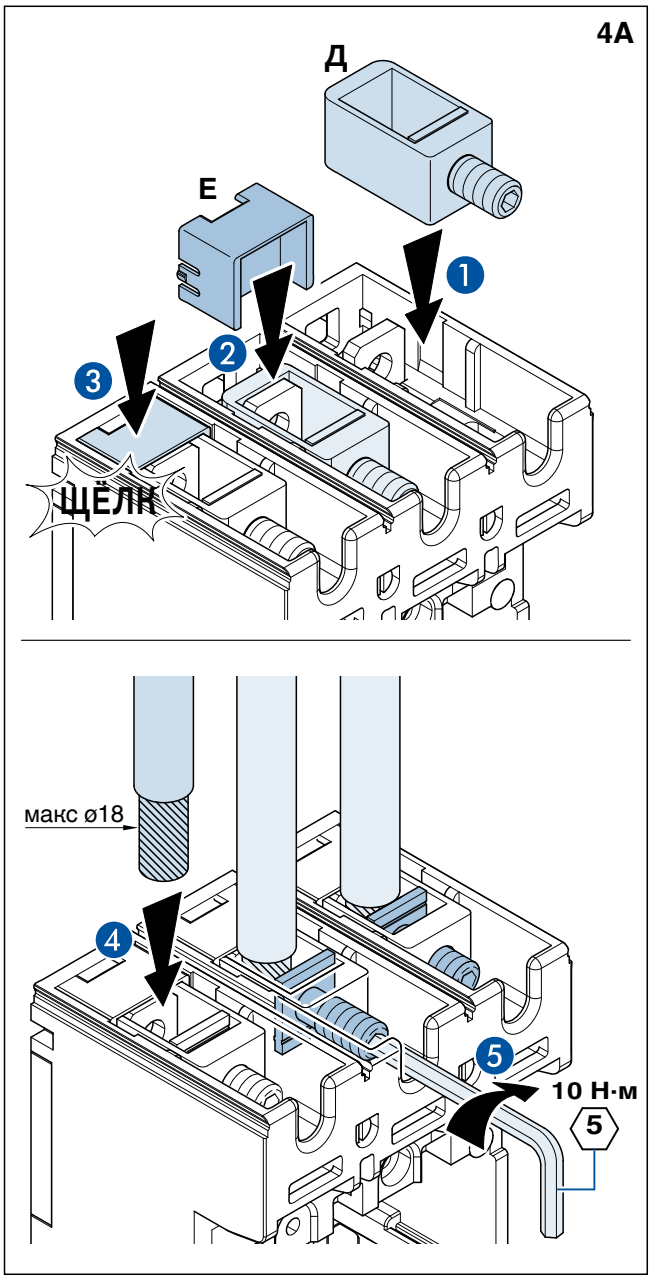
4А
Д
Е
1
2
3
ЩЁЛК
макс ø18
4
5
10 Н·м
5

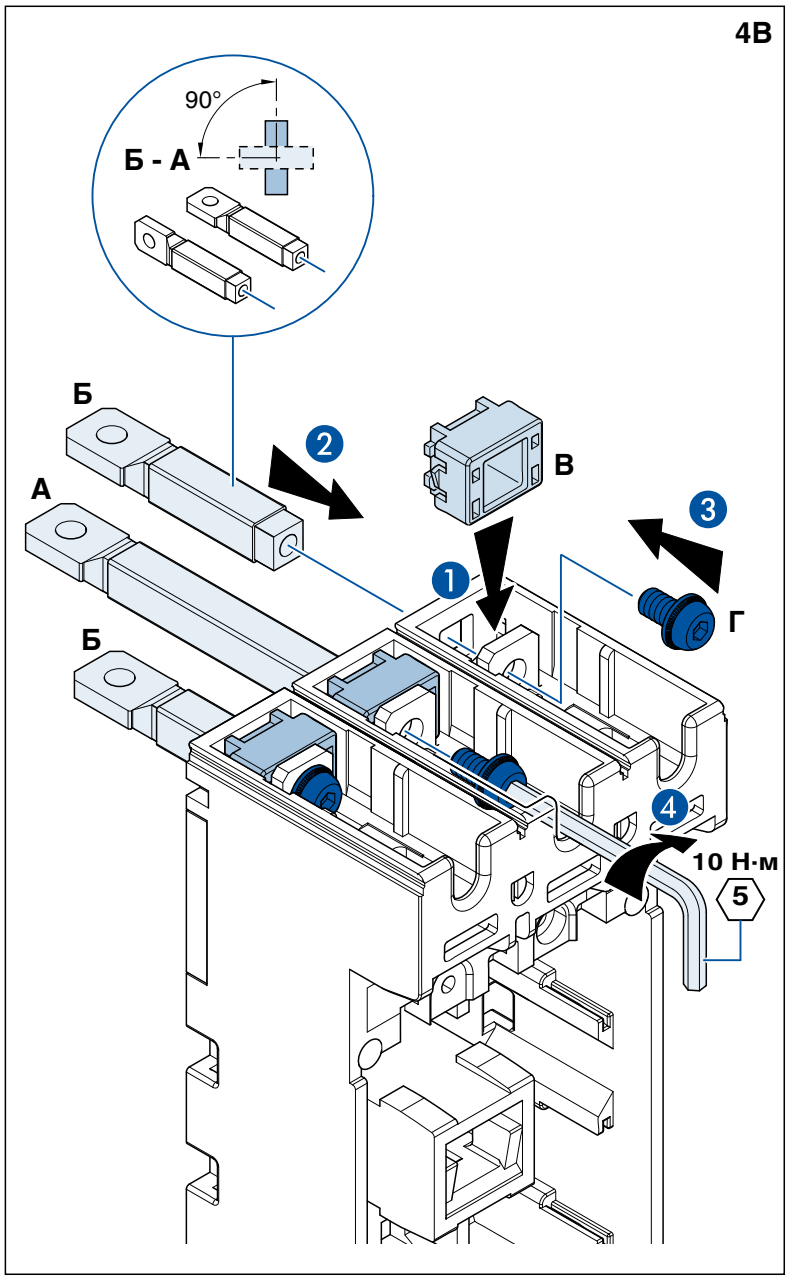
4В
90°
Б - А
Б
А
2
В
3
1
Г
Б
4
10 Н·м
5